CORTE EN CARGA

INTERRUPTORES Y CONMUTADORES DE LEVAS

Interruptores antimicrobianos de 12 a 40A
Pág. 16

Interruptores Serie A5 de 12 a 250A
Pág. 17

Interruptores bloqueables por candados
Pág. 22

Interruptores enclavables por candados
Pág. 22

Interruptores bloqueables por candados IP69K
Pág. 23

Interruptores con mando fijación por tornillo
Pág. 26

Interruptores con bobina de disparo
Pág. 26

Dispositivos, accesorios y accionamientos especiales
Pág. 33

Accionamiento en tándem
Pág. 33

Accesorios
Pág. 25

INTERRUPTORES Y CONMUTADORES LUMINOSOS

Interruptores y conmutadores luminosos por posición
Pág. 24

Interruptores y conmutadores luminosos por señal
Pág. 25

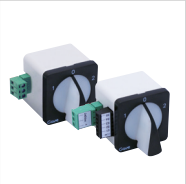

Módulos luminosos universales
Pág. 25

Conmutadores y pulsadores luminosos de mando y señalización
Pág. 52

Conmutadores luminosos de mando y señalización bi/tricolor
Pág. 56

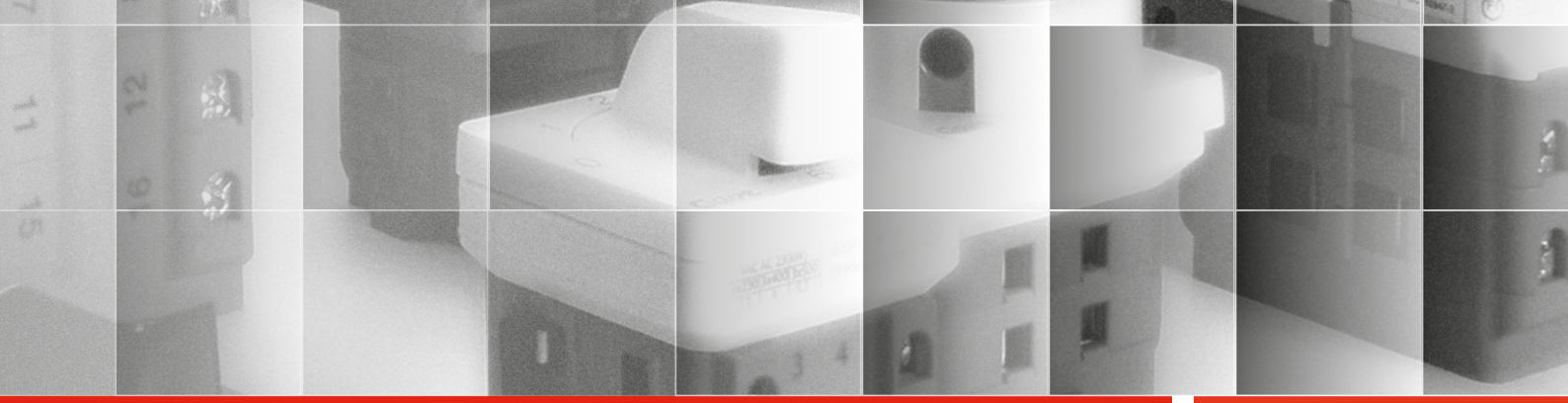

INTERRUPTORES-SECCIONADORES EN CAJA

Interruptores de seguridad paro marcha
Pág. 40

Interruptores seccionadores en caja de acero inoxidable IP69K
Pág. 44

Interruptores seccionadores para alta temperatura F-300 y F-400
Pág. 46

¡NUEVO!
Conmutadores I - 0 - II
Pág. 50

Cajas de protección con interruptores seccionadores 55AC
Pág. 67

INTERRUPTORES-SECCIONADORES

Interruptores modulares Serie M5 de 25 a 63A
Pág. 58

Interruptores modulares de corte visible Serie M5 de 125 a 160A
Pág. 58

Interruptores de corte plenamente aparente de 125 a 3200A
Pág. 68

¡NUEVO!
Interruptores-seccionadores 55HAC hasta 1000 VAC
Pág. 69

Interruptores-seccionadores para fusibles NH de 50 a 1250A
Pág. 69

CONMUTADORES

Conmutadores de levas
Pág. 17

Conmutadores LD de 63 a 250A
Pág. 70

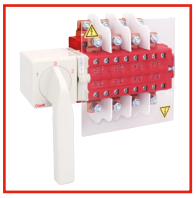

¡Nuevos modelos!
Conmutadores LD By-Pass de 63 a 250A
Pág. 72

Conmutadores modulares de corte visible de 63 a 125A
Pág. 74

Conmutadores manuales de 125 a 3200A
Pág. 76

INTERRUPTORES Y CONMUTADORES DE LEVAS A5

"Los interruptores y conmutadores de levas de la serie A5 han sido diseñados para su aplicación como interruptores principales de corte en carga, interruptores seccionadores para el control de motores, maniobra, ..."

DESCARGAR CATÁLOGO

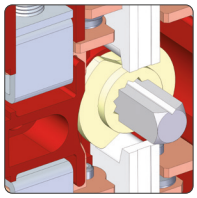

Electromecánica avanzada

Elevada resistencia eléctrica (3 veces superior a los requisitos de la norma).

Conexión brida-tornillo

Superficies de contacto estriadas para un óptimo agarre y conducción.

Puentes interiores y exteriores

Puentes montados en origen. Puentes exteriores aislados protegen contra contactos directos a partes en tensión.

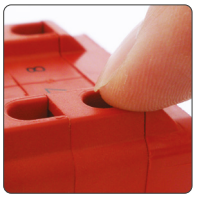

Grado de protección IP20

Bornes protegidos contra cuerpos sólidos superiores a 12,5mm según IEC 60529.

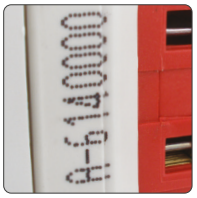

Identificación

Marcaje indeleble de la referencia sobre el producto. Identifica esquema eléctrico.

Tuercas insertadas

Tuercas insertadas en el bloque de ruptura para evitar su perdida durante el montaje facilitando la instalación del aparato.

Fijación de la carátula con un simple clic

Carátulas diseñadas para montar sobre la placa de fijación mediante un simple clic.

Contactos de apertura positiva

Los contactos soldados o la rotura de un muelle pueden ser la causa de un fallo grave en una instalación. Los contactos de Apertura Positiva aseguran que los contactos NC/NA no estén simultáneamente conectados.

El movimiento de la leva de acción positiva ❶ empuja el soporte móvil ❷ moviendo hacia arriba el contacto móvil ❸ de los contactos fijos ❹.

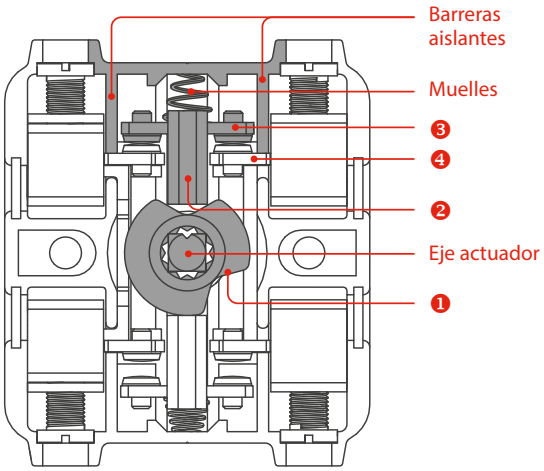

INTERRUPTORES Y CONMUTADORES LATERALES

«Máxima flexibilidad en el cableado»

Los interruptores tipo L son idóneos para las aplicaciones con dificultades de espacio para el cableado o instalación. Gracias a que todas las conexiones se realizan desde un mismo plano, los aparatos con conexión lateral permiten un fácil acceso, reduciendo considerablemente el espacio necesario. Disponible una completa gama, des de 12 hasta 250A.

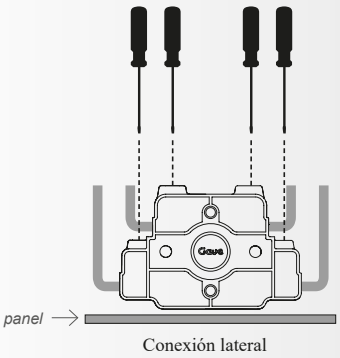

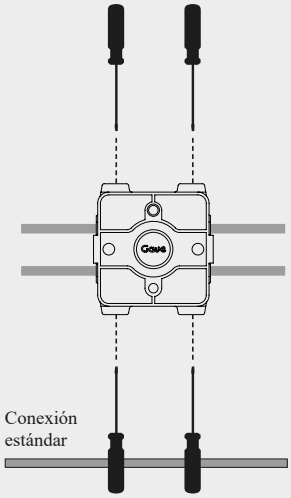

INTERRUPTORES Y CONMUTADORES LUMINOSOS

«La innovación que revoluciona el diseño de los cuadros eléctricos»

DESCARGAR CATÁLOGO

Los interruptores y conmutadores luminosos transforman el diseño del diálogo hombre-máquina al integrar en un único elemento el mando y la señalización de tal forma que simplifica el interfaz de comunicación y facilita una mayor eficiencia del operador.

Características

- **Simplicidad**
  Tuercas insertadas para montaje tras panel. Fijación mando y carátula mediante simple clic (sin tornillo). Alimentación por borne enchufable.
- **Medio ambiente**
  La electrónica de muy bajo consumo y los materiales de fabricación están diseñados para minimizar el impacto en el entorno.
- **Ergonomía**
  Mando de estética moderna y fácil manipulación con superficie tratada para un tacto de máximo confort.
- **Robustez eléctrica**
  Características según IEC 947-3, extraordinaria endurancia eléctrica.
- **Alta luminosidad**
  LEDs de larga vida 100.000 horas
  Visibilidad 180º
- **Robustez electrónica**
  Protección contra interferencias electromagnéticas. Elevada resistencia a las vibraciones y los golpes.

Sistema de referencias

Interruptores y conmutadores de levas estándar

Intensidad

- 0 12 A
- 1 16 A
- 2 25 A
- 3 32 A
- 4 40 A
- 6 63 A
- 7 100 A
- 9 125 A
- A 160 A
- B 200 A
- C 250 A

Serie

- A SERIE
- L SERIE

Calibre

- 0 fijación 36 x 36
- 1 fijación 48 x 48

Tratamiento Antimicrobiano

- T Tratamiento antimicrobiano
  Sólo disponible en los tamaños D0 y D1 en los siguientes mandos:
  A color blanco RAL 9010
  B bloqueo por candados
- H Mando IP69K
  Sólo disponible en los modelos B/C bloqueables por candados

A - 552 2 1 0 0 T

Mando

- - estándar para interruptores (el resto carátula gris)
- A color inverso al estándar (sólo en interruptores)
- B bloqueo por candados (rojo / amarillo)
- C bloqueo por candados (gris / negro)
- I carátula y mando negro fijación por tornillo
- N carátula y mando color negro
- H enclavable por candados (rojo / amarillo)
- J enclavable por candados (negro / gris)

Esquema de conexión

Carátula

- 0 estándar
- - sin carátula ni mando

Dispositivo

- 0 empotrar
- 2 con llave
- 3 bloqueo cerradura
- 6 con bobina de disparo
- 7 en caja IP65
- 8 en caja de aluminio
- 9 en caja de acero inoxidable

Contactos auxiliares

- A 1 contacto auxiliar simultáneo (cierra al mismo tiempo que los principales)
- D 2 contactos auxiliares simultáneos (cierran al mismo tiempo que los principales)
- G 2 contactos auxiliares simultáneos 1NA+1NC (sólo para interruptores)

Interruptores y conmutadores luminosos por posición

Intensidad

- 0 12 A
- 1 16 A
- 2 25 A
- 3 32 A
- 4 40 A
- 6 63 A
- 7 100 A
- 9 125 A

Mando luminoso por posición

Tensión

- ☐ Tensión estándar 240 V AC
- 4 Tensión especial 400 V AC
- 2 Tensión especial 24VDC

A - 552 2 1 2 L ☐

Posiciones

- - Posiciones a 60º
- B Bloqueable por candados
- G Posiciones a 90º
- J Enclavable por candados (sólo talla D0)

Color luz LED vertical

Color luz LED diagonal/horizontal

Códigos de color

Estándar

- 1 rojo
- 2 verde

Especiales

- 3 amarillo
- 4 azul
- 0 blanco

Interruptores y conmutadores luminosos por señal

Posiciones

- - Posiciones a 60º
- B Bloqueable por candados
- G Posiciones a 90º
- J Enclavable por candados (sólo talla D0)

Intensidad

- 0 12 A
- 1 16 A
- 2 25 A
- 3 32 A
- 4 40 A
- 6 63 A
- 7 100 A
- 9 125 A

Mando luminoso por señal

Tensión

- ☐ Tensión estándar 240 V AC
- 4 Tensión especial 400 V AC
- 2 Tensión especial 24 V DC

A - 552 2 B C S ☐

Combinación de colores LED

- B Bicolor (red/green)
- T Tricolor (red/green/amarillo)

Señalización adicional

- 0 Sin señalización adicional
- Z Zumbador (aviso acústico)
- I Intermitencia luminosa (blink)
- C Combinado Blink + Zumb.

Configura tu interruptor luminoso en nuestro configurador Combilight

www.gave.com/combilight

Especificaciones técnicas

			Tamaño D0			Tamaño D1		Tamaño D2			Tamaño D3		
			12 A	16 A	25 A	32 A	40 A	63 A	100 A	125 A	160 A	200 A	250 A
Fijación (calibre)			0	0	0	1	1	1	1	1	1	1	1
Intensidad térmica (al aire)		Ith A	16	20	25	40	40	70	100	125	160	200	250
Sección de cable		AWG	10	10	10	6	6	16 - 1	16 - 1	16 - 1	-	-	-
Hilo rígido		mm²	2,5 - 6	2,5 - 6	2,5 - 6	6 - 25	6 - 25	-	-	-	-	-	-
Cable flexible		mm²	2,5 - 6	2,5 - 6	2,5 - 6	6 - 16	6 - 16	16 - 50	16 - 50	16 - 50	70	95	120
Par de apriete		Nm	1,6	1,6	1,6	2	2	3,5	3,5	3,5	-	-	-
Tornillos de conexión			M4	M4	M4	M5	M5	M8	M8	M8	M8	M8	M8
Terminal													
Intensidad eficaz de cortocircuito condicional I_{cc} (r.m.s.) Tamaño máximo de fusible gG/aM	415 V	A	25/25	25/25	25/25	40/32	40/32	63/63	100/100	125/100	160*	200*	250*
		kA	6	6	6	6	6	8	8	8	8	8	8
	500 V	A	25/25	25/25	25/25	40/32	40/32	63/63	100/100	125/100	160*	200*	250*
		kA	6	6	6	6	6	8	8	8/6	8	8	8
Tensión de aislamiento		V~	690	690	690	690	690	690	690	690	690	690	690
Tensión de aislamiento		V…	400	400	400	600	600	600	600	600	600	600	600
Intensidad de empleo		Ie A	12	16	25	32	40	63	100	125	160	200	250
AC 21A	Cargas resistivas cosØ >0,95 kW	3x230V	3	5,5	7,5	11	15	22	30	37	45	55	75
	kW	3x415V	7,5	11	15	18,5	22	45	55	75	90	110	132
	kW	3x500V	11	15	18,5	22	30	45	75	90	110	132	160
AC 22A	Cargas mixtas 0,65 <cosØ <0,9 kW	3x230 V	2,2	4	7,5	7,5	11	18,5	30	37	37	45	55
	kW	3x415 V	5,5	7,5	15	15	22	37	55	55	75	90	110
	kW	3x500 V	7,5	11	18,5	18,5	22	45	55	75	90	110	132
AC 23A	Carga de motores VA 0,45 <cosØ <0,65 kW	3x230 V	2,2	3	5,5	5,5	11	15	18,5	18,5	30	38	-
	kW	3x415 V	4	5,5	7,5	11	18,5	22	30	37	52	65	-
	kW	3x500 V	5,5	7,5	11	15	22	30	37	45	65	80	-
AC 11	Cargas de circuitos Magnéticos VA	3x110 V	600	1000	1400	2000	-	-	-	-	-	-	-
	VA	3x230 V	1200	2000	2800	4000	-	-	-	-	-	-	-
	VA	3x430 V	2000	3500	4800	7000	-	-	-	-	-	-	-
UL 508 Manual motor controller	1-fase 110-120 V	hp	1	1,5	2	2	2	5	10	10	-	-	-
	1-fase 220-240 V	hp	1,5	2	3	3	5	10	15	15	-	-	-
	3-fase 220-240 V	hp	1	2	2	7,5	7,5	15	25	25	-	-	-
	3-fase 380-415 V	hp	2	2	3	10	10	25	30	30	-	-	-
	3-fase 440-480 V	hp	3	3	5	10	15	30	40	40	-	-	-
	3-fase 550-600 V	hp	3	5	7	15	20	32	50	50	-	-	-

* Fusibles aR

c UL us

¡ATENCIÓN!
Reapretar **todos** los tornillos del embornado después de cablear el equipo.

MODELO ANTIMICROBIANO PARA EMPOTRAR

«Una solución eficaz para lograr entornos productivos más seguros»

VÍDEO

Ensayo
ISO 22196: 2011

Certificado por:
BIOLABTESTS

descripción		pisos	esq.	PRECIO Tamaño D0 12 A	16 A	25 A	Tamaño D1 32 A	40 A
Interruptores								
	1 polo	1	**550**	A-5500000T 39,86	A-5501000T 45,28	A-5502000T 53,34	A-5503100T 69,97	A-5504100T 77,37
	2 polos	1	**551**	A-5510000T 44,86	A-5511000T 50,72	A-5512000T 59,87	A-5513100T 77,00	A-5514100T 93,96
	3 polos	2	**552**	A-5520000T 48,04	A-5521000T 55,57	A-5522000T 65,65	A-5523100T 79,99	A-5524100T 97,50
	4 polos	2	**553**	A-5530000T 55,47	A-5531000T 62,07	A-5532000T 73,54	A-5533100T 98,46	A-5534100T 120,61
Conmutadores 1-0-2								
	1 polo	1	**560**	A-5600000T 43,63	A-5601000T 49,39	A-5602000T 60,28	A-5603100T 77,48	A-5604100T 94,77
	2 polos	2	**561**	A-5610000T 55,47	A-5611000T 62,07	A-5612000T 73,54	A-5613100T 98,78	A-5614100T 120,69
	3 polos	3	**562**	A-5620000T 70,23	A-5621000T 78,49	A-5622000T 92,52	A-5623100T 118,99	A-5624100T 146,10
	4 polos	4	**563**	A-5630000T 87,36	A-5631000T 99,18	A-5632000T 115,08	A-5633100T 139,39	A-5634100T 171,07
Interruptores con mando bloqueable por candado								
	2 polos	1	**AB551**	AB5510000T 62,74	AB5511000T 68,60	AB5512000T 77,72	AB5513100T 92,81	AB5514100T 109,81
	3 polos	2	**AB552**	AB5520000T 65,92	AB5521000T 73,47	AB5522000T 83,51	AB5523100T 95,82	AB5524100T 113,34
	4 polos	3	**AB553**	AB5530000T 73,34	AB5531000T 79,95	AB5532000T 91,42	AB5533100T 114,30	AB5534100T 136,44

Conjuntos de mandos y carátulas antimicrobianos

AK2010020

AK2020021

AK1210523

tamaño	tipo	color	referencia	precio
D0	0-1	Blanco	**AK2010020**	**9,07**
D0	1-0-2	Blanco	**AK2020020**	**9,07**
D1	0-1	Blanco	**AK2010021**	**11,79**
D1	1-0-2	Blanco	**AK2020021**	**11,79**
D0/D1	Bloq. candado	Rojo/amarillo	**AK1210523**	**26,98**

MODELO ESTÁNDAR PARA EMPOTRAR

descripción	pisos	esq.	PRECIO								
			Tamaño D0			Tamaño D1			Tamaño D2		
			12 A	16 A	25 A	25 A	32 A	40 A	63 A	100 A	125 A
Interruptores											
1 polo	1	**550**	A-5500000	A-5501000	A-5502000	A-5502100	A-5503100	A-5504100	A-5506100	A-5507100	A-5509100
			35,40	40,82	48,88	58,67	64,27	71,67	83,07	158,81	176,48
2 polos	1	**551**	A-5510000	A-5511000	A-5512000	A-5512100	A-5513100	A-5514100	A-5516100	A-5517100	A-5519100
			40,40	46,29	55,41	61,78	71,30	88,26	101,32	198,07	228,55
3 polos	2	**552**	A-5520000	A-5521000	A-5522000	A-5522100	A-5523100	A-5524100	A-5526100	A-5527100	A-5529100
			43,59	51,13	61,19	67,74	74,30	91,81	132,80	254,66	313,90
4 polos	2	**553**	A-5530000	A-5531000	A-5532000	A-5532100	A-5533100	A-5534100	A-5536100	A-5537100	A-5539100
			51,01	57,61	69,08	85,97	92,77	114,92	154,79	293,33	367,76
5 polos	3	**555**	A-5550000	A-5551000	A-5552000	A-5552100	A-5553100	A-5554100	A-5556100	A-5557100	-
			65,63	76,09	90,79	114,45	120,76	150,04	194,64	393,81	
6 polos	3	**556**	A-5560000	A-5561000	A-5562000	A-5562100	A-5563100	A-5564100	A-5566100	A-5567100	-
			73,02	85,46	107,35	134,48	141,55	175,63	219,78	458,61	
7 polos	4	**557**	A-5570000	A-5571000	A-5572000	A-5572100	A-5573100	A-5574100	A-5576100	A-5577100	-
			85,16	98,90	122,93	154,85	162,18	200,33	244,17	518,02	
Con retorno a 0											
1 polo	1	**820**	A-8200000	A-8201000	A-8202000	A-8202100	-	-	-	-	-
			39,19	44,61	52,65	62,45					
Conmutadores 1-0-2											
1 polo	1	**560**	A-5600000	A-5601000	A-5602000	A-5602100	A-5603100	A-5604100	A-5606100	A-5607100	A-5609100
			39,17	44,93	55,82	68,06	71,79	89,07	107,04	212,81	239,09
2 polos	2	**561**	A-5610000	A-5611000	A-5612000	A-5612100	A-5613100	A-5614100	A-5616100	A-5617100	A-5619100
			51,01	57,61	69,08	83,60	93,08	115	160,22	300,29	364,16
3 polos	3	**562**	A-5620000	A-5621000	A-5622000	A-5622100	A-5623100	A-5624100	A-5626100	A-5627100	A-5629100
			65,77	74,03	88,08	105,88	113,30	140,40	215,30	393,88	484,85
4 polos	4	**563**	A-5630000	A-5631000	A-5632000	A-5632100	A-5633100	A-5634100	A-5636100	A-5637100	A-5639100
			82,90	94,72	110,63	123,99	133,71	165,37	272,24	484,29	614,75
5 polos	5	**565**	A-5650000	A-5651000	A-5652000	A-5652100	A-5653100	A-5654100	A-5656100	A-5657100	-
			110,92	122,78	140,88	163,12	169,21	207,91	360,43	663,96	
6 polos	6	**566**	A-5660000	A-5661000	A-5662000	A-5662100	A-5663100	A-5664100	A-5666100	A-5667100	-
			128,85	143,49	166,42	191,06	197,45	236,24	422,91	782,78	
Con retorno a 0											
1 polo	1	**830**	A-8300000	A-8301000	A-8302000	A-8302100	-	-	-	-	-
			46,72	52,49	63,37	75,62					

Aparatos compatibles con módulos luminosos Combilight. *Ver página 25*

MODELO ESTÁNDAR PARA EMPOTRAR

descripción	pisos	esq.	PRECIO Tamaño D0 12 A	16 A	25 A	Tamaño D1 25 A	32 A	40 A	Tamaño D2 63 A	100 A	125 A
Conmutadores 1-2											
1 polo	1	**570**	A-5700000 41,91	A-5701000 49,12	A-5702000 59,47	A-5702100 74,30	A-5703100 78,50	A-5704100 96,60	A-5706100 116,94	A-5707100 223,59	A-5709100 256,53
2 polos	2	**571**	A-5710000 54,95	A-5711000 63,62	A-5712000 78,58	A-5712100 91,47	A-5713100 100,29	A-5714100 124,53	A-5716100 174,68	A-5717100 327,93	A-5719100 389,79
3 polos	3	**572**	A-5720000 71,11	A-5721000 81,92	A-5722000 98,44	A-5722100 116,01	A-5723100 123,00	A-5724100 152,69	A-5726100 235,68	A-5727100 429,73	A-5729100 526,79
4 polos	4	**573**	A-5730000 90,05	A-5731000 100,08	A-5732000 119,95	A-5732100 137,10	A-5733100 145,81	A-5734100 179,93	A-5736100 298,98	A-5737100 527,44	A-5739100 675,56
5 polos	5	**575**	A-5750000 110,92	A-5751000 122,78	A-5752000 141,18	A-5752100 163,07	A-5753100 169,21	A-5754100 207,91	A-5756100 360,43	A-5757100 663,96	-
6 polos	6	**576**	A-5760000 128,85	A-5761000 142,67	A-5762000 164,66	A-5762100 191,06	A-5763100 197,37	A-5764100 236,24	A-5766100 422,91	A-5767100 782,78	-
Conmutadores de posiciones sin 0 UNIPOLARES											
3 posiciones	2	**580**	A-5800000 51,48	A-5801000 61,25	A-5802000 73,96	A-5802100 87,88	A-5803100 93,97	A-5804100 115,88	A-5806100 148,84	A-5807100 281,58	-
4 posiciones	2	**581**	A-5810000 57,11	A-5811000 67,65	A-5812000 80,43	A-5812100 99,68	A-5813100 104,02	A-5814100 128,20	A-5816100 176,06	A-5817100 324,82	-
5 posiciones	3	**582**	A-5820000 64,95	A-5821000 76,71	A-5822000 90,53	A-5822100 109,49	A-5823100 113,30	A-5824100 140,40	A-5826100 208,21	A-5827100 384,40	-
BIPOLARES											
3 posiciones	3	**590**	A-5900000 74,17	A-5901000 87,76	A-5902000 99,19	A-5902100 119,76	A-5903100 123,56	A-5904100 152,03	A-5906100 235,68	A-5907100 443,08	-
4 posiciones	4	**591**	A-5910000 92,35	A-5911000 103,21	A-5912000 118,82	A-5912100 140,33	A-5913100 146,11	A-5914100 179,93	A-5916100 297,19	A-5917100 544,48	-
5 posiciones	5	**592**	A-5920000 112,24	A-5921000 123,87	A-5922000 148,77	A-5922100 159,29	A-5923100 164,76	A-5924100 200,13	A-5926100 358,98	A-5927100 630,76	-
TRIPOLARES											
3 posiciones	5	**600**	A-6000000 110,92	A-6001000 120,70	A-6002000 137,68	A-6002100 155,04	A-6003100 161,58	A-6004100 200,03	A-6006100 358,95	A-6007100 630,72	-
4 posiciones	6	**601**	A-6010000 128,85	A-6011000 138,13	A-6012000 156,50	A-6012100 175,24	A-6013100 182,18	A-6014100 224,86	A-6016100 402,48	A-6017100 711,01	-
5 posiciones	8	**602**	A-6020000 141,12	A-6021000 152,89	A-6022000 178,35	A-6022100 199,70	A-6023100 207,91	A-6024100 257,56	A-6026100 512,30	A-6027100 886,39	-

Aparatos compatibles con módulos luminosos Combilight. *Ver página 25*

MODELO ESTÁNDAR PARA EMPOTRAR

descripción	pisos	esq.	PRECIO Tamaño D0 12 A	16 A	25 A	Tamaño D1 25 A	32 A	40 A	Tamaño D2 63 A	100 A	125 A
Conmutadores de posiciones con 0 UNIPOLARES											
2 posiciones	1	**610**	A-6100000	A-6101000	A-6102000	A-6102100	A-6103100	A-6104100	A-6106100	A-6107100	-
			37,98	45,38	54,35	81,37	84,95	96,86	116,45	219,26	
3 posiciones	2	**611**	A-6110000	A-6111000	A-6112000	A-6112100	A-6113100	A-6114100	A-6116100	A-6117100	-
			48,50	57,04	69,82	91,54	94,72	115,88	148,95	315,53	
4 posiciones	2	**612**	A-6120000	A-6121000	A-6122000	A-6122100	A-6123100	A-6124100	A-6126100	A-6127100	-
			55,07	64,44	80,53	97,61	102,52	127,12	172,19	347,32	
5 posiciones	3	**613**	A-6130000	A-6131000	A-6132000	A-6132100	A-6133100	A-6134100	A-6136100	A-6137100	-
			67,74	76,58	92,35	108,61	113,03	140,05	208,57	384,40	
6 posiciones	3	**614**	A-6140000	A-6141000	A-6142000	A-6142100	A-6143100	A-6144100	A-6146100	A-6147100	-
			85,16	87,82	103,21	122,37	127,16	154,53	244,00	446,35	
7 posiciones	4	**615**	A-6150000	A-6151000	A-6152000	A-6152100	A-6153100	A-6154100	A-6156100	A-6157100	-
			92,13	94,78	112,74	131,05	136,23	165,30	268,94	486,80	
BIPOLARES											
2 posiciones	2	**620**	A-6200000	A-6201000	A-6202000	A-6202100	A-6203100	A-6204100	A-6206100	A-6207100	-
			55,07	65,30	80,53	108,61	113,22	140,40	174,68	337,79	
3 posiciones	3	**621**	A-6210000	A-6211000	A-6212000	A-6212100	A-6213100	A-6214100	A-6216100	A-6217100	-
			74,17	85,00	103,21	122,37	127,16	152,03	235,68	443,08	
4 posiciones	4	**622**	A-6220000	A-6221000	A-6222000	A-6222100	A-6223100	A-6224100	A-6226100	A-6227100	-
			92,13	99,68	120,01	142,62	148,38	181,21	298,98	544,48	
5 posiciones	5	**623**	A-6230000	A-6231000	A-6232000	A-6232100	A-6233100	A-6234100	A-6236100	A-6237100	-
			112,24	116,34	140,33	162,30	166,37	200,03	358,95	630,72	
6 posiciones	7	**624**	A-6240000	A-6241000	A-6242000	A-6242100	A-6243100	A-6244100	A-6246100	A-6247100	-
			123,87	130,77	154,27	174,68	181,52	224,86	402,48	711,01	
7 posiciones	8	**625**	A-6250000	A-6251000	A-6252000	A-6252100	A-6253100	A-6254100	A-6256100	A-6257100	-
			131,72	139,17	160,35	187,71	194,64	238,3	431,21	748,63	
TRIPOLARES											
2 posiciones	3	**630**	A-6300000	A-6301000	A-6302000	A-6302100	A-6303100	A-6304100	A-6306100	A-6307100	-
			74,17	87,11	105,59	119,95	124,12	152,03	235,68	443,08	
3 posiciones	5	**631**	A-6310000	A-6311000	A-6312000	A-6312100	A-6313100	A-6314100	A-6316100	A-6317100	-
			112,52	118,44	136,34	157,64	163,12	200,03	358,95	630,72	
4 posiciones	6	**632**	A-6320000	A-6321000	A-6322000	A-6322100	A-6323100	A-6324100	A-6326100	A-6327100	-
			130,81	137,68	156,01	175,24	181,79	224,86	402,48	711,01	

Aparatos compatibles con módulos luminosos Combilight. *Ver página 25*

MODELO ESTÁNDAR PARA EMPOTRAR

descripción	pisos	esq.	PRECIO Tamaño D0 12 A	16 A	25 A	Tamaño D1 25 A	32 A	40 A	Tamaño D2 63 A	100 A	125 A
Conmutadores estrella-triángulo											
Normal	4	**640**	A-6400000	A-6401000	A-6402000	A-6402100	A-6403100	A-6404100	A-6406100	A-6407100	-
			84,70	94,19	112,74	120,30	125,93	155,93	258,21	487,14	
Con retorno	4	**641**	A-6410000	A-6411000	A-6412000	A-6412100	A-6413100	A-6414100	A-6416100	A-6417100	-
			96,15	104,29	132,11	142,53	148,00	183,58	297,03	596,50	
Inversor	5	**643**	A-6430000	A-6431000	A-6432000	A-6432100	A-6433100	A-6434100	A-6436100	A-6437100	-
			112,52	124,40	148,77	154,85	161,35	200,28	358,95	644,40	
Selector estrella o triángulo	4	**647**	A-6470000	A-6471000	A-6472000	A-6472100	A-6473100	A-6474100	A-6476100	A-6477100	-
			92,13	100,70	136,38	143,79	151,07	179,99	340,74	585,28	
Inversores											
Bipolar	2	**670**	A-6700000	A-6701000	A-6702000	A-6702100	A-6703100	A-6704100	A-6706100	A-6707100	-
			55,07	64,44	74,37	96,07	100,89	125,08	175,48	331,78	
Tripolar	3	**671**	A-6710000	A-6711000	A-6712000	A-6712100	A-6713100	A-6714100	A-6716100	A-6717100	-
			67,81	78,84	91,10	102,52	107,04	133,41	193,90	356,76	
Tripolar con retorno	3	**871**	A-8710000	A-8711000	A-8712000	A-8712100	-	-	-	-	-
			75,36	86,39	98,66	110,06					
Conmutadores de polos 2 velocidades DAHLANDER											
Simple arrollamiento	4	**680**	A-6800000	A-6801000	A-6802000	A-6802100	A-6803100	A-6804100	A-6806100	A-6807100	-
			94,19	101,65	117,50	137,01	142,20	176,75	301,31	531,53	
Simple arrollamiento	4	**681**	A-6810000	A-6811000	A-6812000	A-6812100	A-6813100	A-6814100	A-6816100	A-6817100	-
			94,19	101,65	117,50	137,01	142,20	176,75	301,31	531,53	
Inversor	7	**682**	A-6820000	A-6821000	A-6822000	A-6822100	A-6823100	A-6824100	A-6826100	A-6827100	-
			126,04	135,75	156,50	179,25	185,38	229,65	431,32	748,63	
Conmutadores de polos 3 velocidades											
Dos arrollamientos	6	**700**	A-7000000	A-7001000	A-7002000	A-7002100	A-7003100	A-7004100	A-7006100	A-7007100	-
			123,77	134,63	158,06	176,68	182,32	224,86	402,48	711,01	
Conmutadores de voltímetro											
Tres fases	2	**743**	A-7430000	A-7431000	A-7432000	A-7432100	-	-	-	-	-
			54,51	61,51	77,75	88,26					
Tres fases y neutro	2	**744**	A-7440000	A-7441000	A-7442000	A-7442100	-	-	-	-	-
			60,94	69,00	82,50	96,07					
Tres fases-tres fases y neutro	3	**746**	A-7460000	A-7461000	A-7462000	A-7462100	-	-	-	-	-
			67,81	75,85	91,10	108,28					
Entre fases (dos líneas independ.)	4	**747**	A-7470000	A-7471000	A-7472000	A-7472100	-	-	-	-	-
			92,13	98,38	120,01	127,76					

MODELO ESTÁNDAR PARA EMPOTRAR

descripción	pisos	esq.	PRECIO Tamaño D0 12 A	16 A	25 A	Tamaño D1 25 A	32 A	40 A	Tamaño D2 63 A	100 A	125 A
Conmutadores de amperímetro											
4 Circuitos (con trafos)	4	**760**	A-7600000	A-7601000	A-7602000	A-7602100	A-7603100	A-7604100	-	-	-
			92,13	99,31	122,68	132,99	137,38	167,86			
2 Circuitos (directo o con trafos)	3	**761**	A-7610000	A-7611000	A-7612000	A-7612100	A-7613100	A-7614100	-	-	-
			75,60	84,47	101,11	119,76	123,56	152,14			
3 Circuitos (directo o con trafos)	5	**762**	A-7620000	A-7621000	A-7622000	A-7622100	A-7623100	A-7624100	-	-	-
			120,40	129,16	135,07	140,33	174,87	215,54			
4 Circuitos (directo o con trafos)	6	**763**	A-7630000	A-7631000	A-7632000	A-7632100	A-7633100	A-7634100	-	-	-
			130,81	144,30	162,74	179,25	185,38	227,65			
3 Circuitos (con trafos)	3	**767**	A-7670000	A-7671000	A-7672000	A-7672100	A-7673100	A-7674100	-	-	-
			69,72	82,14	91,98	105,49	110,80	137,57			
Manipulador											
Paro-marcha	1	**794**	A-7940000	A-7941000	A-7942000	A-7942100	A-7943100	-	-	-	-
			40,72	44,39	59,47	69,72	79,36				
Conmutador de grupo											
Dos sectores unipolares	1	**800**	A-8000000	A-8001000	A-8002000	A-8002100	A-8003100	A-8004100	-	-	-
			38,09	45,38	62,62	75,93	81,07	88,50			
Interruptor para arranque de motores											
Con circuito de arranque y retorno a 1	2	**840**	A-8400000	A-8401000	A-8402000	A-8402100	A-8403100	A-8404100	-	-	-
			57,11	84,47	101,11	115,68	123,56	152,50			

Aparatos compatibles con módulos luminosos Combilight. *Ver página 25*

INTERRUPTORES CON MANDO DE SEGURIDAD BLOQUEABLE POR CANDADOS

				PRECIO								
				Tamaño D0			Tamaño D1			Tamaño D2		
	polos	pisos	esquema	12 A	16 A	25 A	25 A	32 A	40 A	63 A	100 A	125 A
Mando rojo / carátula amarilla												
	2	1	**AB551**	AB5510000 57,04	AB5511000 62,90	AB5512000 72,03	AB5512100 77,62	AB5513100 87,14	AB5514100 104,11	AB5516100 123,10	AB5517100 219,84	AB5519100 254,88
	3	2	**AB552**	AB5520000 60,22	AB5521000 67,78	AB5522000 77,83	AB5522100 83,57	AB5523100 90,12	AB5524100 107,65	AB5526100 154,58	AB5527100 276,44	AB5529100 340,23
	3+aux 1NA	2+1	**ABA52**	ABA520000 67,65	ABA521000 75,20	ABA522000 85,23	ABA522100 105,16	ABA523100 111,72	ABA524100 129,24	ABA526100 176,19	ABA527100 298,04	ABA529100 361,81
	3+aux 1NA+1NC	2+1	**ABG52**	ABG520000 69,56	ABG521000 77,09	ABG522000 87,15	ABG522100 109,87	ABG523100 116,43	ABG524100 133,93	ABG526100 180,89	ABG527100 302,73	ABG529100 366,54
	4	2	**AB553**	AB5530000 67,65	AB5531000 74,26	AB5532000 85,72	AB5532100 101,79	AB5533100 108,61	AB5534100 130,75	AB5536100 176,55	AB5537100 315,09	AB5539100 394,08
	3+aux 1NA	2+1	**ABA53**	ABA530000 75,05	ABA531000 81,66	ABA532000 93,15	ABA532100 123,40	ABA533100 130,20	ABA534100 152,35	ABA536100 198,15	ABA537100 336,70	ABA539100 415,68
	3+aux 1NA+1NC	2+1	**ABG53**	ABG530000 75,70	ABG531000 82,31	ABG532000 93,78	ABG532100 128,10	ABG533100 134,90	ABG534100 157,04	ABG536100 202,85	ABG537100 341,40	ABG539100 420,38
Mando negro / carátula gris												
	2	1	**AC551**	AC5510000 57,04	AC5511000 62,90	AC5512000 72,03	AC5512100 77,62	AC5513100 87,14	AC5514100 104,11	AC5516100 123,10	AC5517100 219,84	AC5519100 254,88
	3	2	**AC552**	AC5520000 60,22	AC5521000 67,78	AC5522000 77,83	AC5522100 83,57	AC5523100 90,12	AC5524100 107,65	AC5526100 154,58	AC5527100 276,44	AC5529100 340,23
	4	2	**AC553**	AC5530000 67,65	AC5531000 74,26	AC5532000 85,72	AC5532100 101,79	AC5533100 108,61	AC5534100 130,75	AC5536100 176,55	AC5537100 315,09	AC5539100 394,08

INTERRUPTORES CON MANDO ENCLAVABLE POR CANDADOS

				PRECIO		
				Tamaño D0		
	polos	pisos	esquema	12 A	16 A	25 A
Mando rojo / carátula amarilla						
	2	1	**AH551**	AH5510000 57,04	AH5511000 62,90	AH5512000 72,03
	3	2	**AH552**	AH5520000 60,22	AH5521000 67,78	AH5522000 77,83
	4	2	**AH553**	AH5530000 67,65	AH5531000 74,26	AH5532000 85,72
Mando y carátula negra / bloqueo gris						
	2	1	**AJ551**	AJ5510000 57,04	AJ5511000 62,90	AJ5512000 72,03
	3	2	**AJ552**	AJ5520000 60,22	AJ5521000 67,78	AJ5522000 77,83
	4	2	**AJ553**	AJ5530000 67,65	AJ5531000 74,26	AJ5532000 85,72

MANDO IP69K

Una solución para entornos industriales sujetos a condiciones de limpieza intensiva o riesgo de golpes

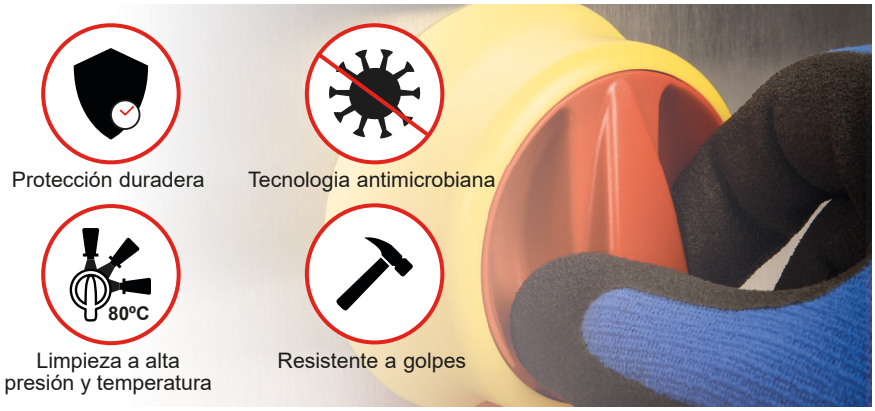

INTERRUPTORES CON MANDO BLOQUEABLE POR CANDADOS IP69K

	polos	pisos	esquema	PRECIO Tamaño D0 25 A	Tamaño D1 32 A	Tamaño D1 40 A	Tamaño D2 63 A	Tamaño D2 100 A	Tamaño D2 125 A
Mando rojo / carátula amarilla									
	2	1	**AB551**	AB5512000H 79,12	AB5513100H 93,66	AB5514100H 110,63	AB5516100H 129,61	AB5517100H 226,36	AB5519100H 261,40
	3	2	**AB552**	AB5522000H 84,92	AB5523100H 96,64	AB5524100H 114,17	AB5526100H 161,10	AB5527100H 282,96	AB5529100H 346,75
	3+aux 1NA+1NC	2+1	**ABG52**	ABG522000H 93,67	ABG523100H 122,95	ABG524100H 140,45	ABG526100H 187,41	ABG527100H 309,24	ABG529100H 373,06
	4	2	**AB553**	AB5532000H 92,82	AB5533100H 115,13	AB5534100H 137,26	AB5536100H 183,06	AB5537100H 321,61	AB5539100H 400,60
	3+aux 1NA+1NC	2+1	**ABG53**	ABG532000H 100,88	ABG533100H 141,42	ABG534100H 163,56	ABG536100H 209,37	ABG537100H 347,92	ABG539100H 426,90
Mando negro / carátula gris									
	2	1	**AC551**	AC5512000H 79,12	AC5513100H 93,66	AC5514100H 110,63	AC5516100H 129,61	AC5517100H 226,36	AC5519100H 261,40
	3	2	**AC552**	AC5522000H 84,92	AC5523100H 96,64	AC5524100H 114,17	AC5526100H 161,10	AC5527100H 282,96	AC5529100H 346,75
	4	2	**AC553**	AC5532000H 92,82	AC5533100H 115,13	AC5534100H 137,26	AC5536100H 183,06	AC5537100H 321,61	AC5539100H 400,60

Mandos de seguridad bloqueables por candado IP69K

descripción	color	referencia	precio
Tamaños D0 y D1	Rojo/amarillo	**AK12H0523**	**29,62**
Tamaños D2 y D3	Rojo/amarillo	**AK12H0526**	**35,19**
Tamaños D0 y D1	Negro/gris	**AK12H0143**	**29,62**
Tamaños D2 y D3	Negro/gris	**AK12H0146**	**35,19**

Conjunto eje prolongado con enclavamiento + placa fijación + mando IP69K

descripción	Placa fijación	color	referencia	precio
Tamaños D0 y D1	carril DIN	Rojo/amarillo	**AK1770523**	**68,31**
Tamaños D0 y D1	fondo armario	Rojo/amarillo	**AK1760523**	**64,45**
Tamaños D2 y D3	fondo armario	Rojo/amarillo	**AK1760526**	**73,84**
Tamaños D0 y D1	carril DIN	Negro/gris	**AK1770143**	**68,31**
Tamaños D0 y D1	fondo armario	Negro/gris	**AK1760143**	**64,45**
Tamaños D2 y D3	fondo armario	Negro/gris	**AK1760146**	**73,84**

INTERRUPTORES Y CONMUTADORES LUMINOSOS POR POSICIÓN

descripción	polos	pisos	esq.	tensión	Tamaño D0 12 A	Tamaño D0 16 A	Tamaño D0 25 A	Tamaño D1 32 A	Tamaño D1 40 A	Tamaño D2 63 A	Tamaño D2 100 A	Tamaño D2 125 A
Interruptores												
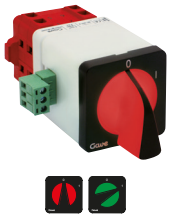	1	1	550	230...240 V AC	A-550012L	A-550112L	A-550212L					
				400 V AC	A-550012L4	A-550112L4	A-550212L4					
				24 V DC	A-550012L2	A-550112L2	A-550212L2					
				PRECIO	**99,06**	**104,48**	**112,52**					
	2	1	551	230...240 V AC	A-551012L	A-551112L	A-551212L					
				400 V AC	A-551012L4	A-551112L4	A-551212L4					
				24 V DC	A-551012L2	A-551112L2	A-551212L2					
				PRECIO	**104,07**	**109,91**	**119,04**					
	3	2	552	230...240 V AC	A-552012L	A-552112L	A-552212L	A-552312L	A-552412L	A-552612L	A-552712L	A-552912L
				400 V AC	A-552012L4	A-552112L4	A-552212L4	A-552312L4	A-552412L4	A-552612L4	A-552712L4	A-552912L4
				24 V DC	A-552012L2	A-552112L2	A-552212L2	A-552312L2	A-552412L2	A-552612L2	A-552712L2	A-552912L2
				PRECIO	**107,23**	**114,79**	**124,84**	**143,27**	**160,79**	**206,46**	**328,32**	**387,58**
	4	2	553	230...240 V AC	A-553012L	A-553112L	A-553212L	A-553312L	A-553412L	A-553612L	A-553712L	A-553912L
				400 V AC	A-553012L4	A-553112L4	A-553212L4	A-553312L4	A-553412L4	A-553612L4	A-553712L4	A-553912L4
				24 V DC	A-553012L2	A-553112L2	A-553212L2	A-553312L2	A-553412L2	A-553612L2	A-553712L2	A-553912L2
				PRECIO	**114,66**	**121,26**	**132,72**	**161,76**	**183,89**	**228,46**	**367,00**	**441,42**
Conmutadores 1-0-2												
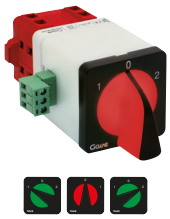	1	1	560	230...240 V AC	A-560012L	A-560112L	A-560212L					
				400 V AC	A-560012L4	A-560112L4	A-560212L4					
				24 V DC	A-560012L2	A-560112L2	A-560212L2					
				PRECIO	**122,41**	**128,20**	**139,09**					
	2	2	561	230...240 V AC	A-561012L	A-561112L	A-561212L	A-561312L	A-561412L	A-561612L	A-561712L	A-561912L
				400 V AC	A-561012L4	A-561112L4	A-561212L4	A-561312L4	A-561412L4	A-561612L4	A-561712L4	A-561912L4
				24 V DC	A-561012L2	A-561112L2	A-561212L2	A-561312L2	A-561412L2	A-561612L2	A-561712L2	A-561912L2
				PRECIO	**134,28**	**140,88**	**152,35**	**181,68**	**203,59**	**253,64**	**393,71**	**457,60**
	3	3	562	230...240 V AC	A-562012L	A-562112L	A-562212L	A-562312L	A-562412L	A-562612L	A-562712L	A-562912L
				400 V AC	A-562012L4	A-562112L4	A-562212L4	A-562312L4	A-562412L4	A-562612L4	A-562712L4	A-562912L4
				24 V DC	A-562012L2	A-562112L2	A-562212L2	A-562312L2	A-562412L2	A-562612L2	A-562712L2	A-562912L2
				PRECIO	**149,04**	**157,28**	**171,33**	**201,87**	**229,01**	**308,72**	**487,29**	**578,25**
	4	4	563	230...240 V AC	A-563012L	A-563112L	A-563212L	A-563312L	A-563412L	A-563612L	A-563712L	A-563912L
				400 V AC	A-563012L4	A-563112L4	A-563212L4	A-563312L4	A-563412L4	A-563612L4	A-563712L4	A-563912L4
				24 V DC	A-563012L2	A-563112L2	A-563212L2	A-563312L2	A-563412L2	A-563612L2	A-563712L2	A-563912L2
				PRECIO	**166,17**	**177,97**	**193,92**	**222,26**	**253,97**	**365,67**	**577,70**	**708,17**
Interruptores mando bloqueable por candados												
	1	1	550	230...240 V AC	AB550012L	AB550112L	AB550212L					
				400 V AC	AB550012L4	AB550112L4	AB550212L4					
				24 V DC	AB550012L2	AB550112L2	AB550212L2					
				PRECIO	**114,90**	**120,33**	**128,38**					
	2	1	551	230...240 V AC	AB551012L	AB551112L	AB551212L					
				400 V AC	AB551012L4	AB551112L4	AB551212L4					
				24 V DC	AB551012L2	AB551112L2	AB551212L2					
				PRECIO	**119,91**	**125,74**	**134,87**					
	3	2	552	230...240 V AC	AB552012L	AB552112L	AB552212L	AB552312L	AB552412L	AB552612L	AB552712L	AB552912L
				400 V AC	AB552012L4	AB552112L4	AB552212L4	AB552312L4	AB552412L4	AB552612L4	AB552712L4	AB552912L4
				24 V DC	AB552012L2	AB552112L2	AB552212L2	AB552312L2	AB552412L2	AB552612L2	AB552712L2	AB552912L2
				PRECIO	**123,10**	**130,62**	**140,68**	**160,38**	**177,90**	**228,25**	**350,10**	**409,35**
	4	2	553	230...240 V AC	AB553012L	AB553112L	AB553212L	AB553312L	AB553412L	AB553612L	AB553712L	AB553912L
				400 V AC	AB553012L4	AB553112L4	AB553212L4	AB553312L4	AB553412L4	AB553612L4	AB553712L4	AB553912L4
				24 V DC	AB553012L2	AB553112L2	AB553212L2	AB553312L2	AB553412L2	AB553612L2	AB553712L2	AB553912L2
				PRECIO	**130,53**	**137,12**	**148,57**	**178,86**	**201,02**	**250,22**	**388,78**	**463,20**

MÓDULOS LUMINOSOS TIPO D - SEÑAL

Los módulos de tipo D con control por señal se ofrecen como unidades individuales que se pueden fijar a cualquier conmutador estándar de la serie A5 o L5.

Referencias

Colores	Tensión	Tamaño D0 - (12...25A) referencia	precio	Tamaño D1- (32...40A) referencia	precio	Tamaño D2 - (63...125A) referencia	precio
	230...240 V AC	AK2503120D	39,41	AK2503121D	47,29	AK2503126D	49,91
	400 V AC	AK2543120D	39,41	AK2543121D	47,29	AK2543126D	49,91
	24 V DC	AK2523120D	39,41	AK2523121D	47,29	AK2523126D	49,91

INTERRUPTORES LUMINOSOS POR SEÑAL

descripción	polos	pisos	esq.	tensión	Tamaño D0 12 A	Tamaño D0 16 A	Tamaño D0 25 A	Tamaño D1 32 A	Tamaño D1 40 A	Tamaño D2 63 A	Tamaño D2 100 A	Tamaño D2 125 A
Bicolor con señal. luminosa + acústica												
	3	2	552	230...240 V AC	A-5520BZS	A-5521BZS	A-5522BZS	A-5523BZS	A-5524BZS	A-5526BZS	A-5527BZS	A-5529BZS
				400 V AC	A-5520BZS4	A-5521BZS4	A-5522BZS4	A-5523BZS4	A-5524BZS4	A-5526BZS4	A-5527BZS4	A-5529BZS4
				24 V DC	A-5520BZS2	A-5521BZS2	A-5522BZS2	A-5523BZS2	A-5524BZS2	A-5526BZS2	A-5527BZS2	A-5529BZS2
				PRECIO	**189,94**	**197,46**	**207,51**	**227,43**	**244,93**	**292,94**	**414,78**	**474,01**
	4	2	553	230...240 V AC	A-5530BZS	A-5531BZS	A-5532BZS	A-5533BZS	A-5534BZS	A-5536BZS	A-5537BZS	A-5539BZS
				400 V AC	A-5530BZS4	A-5531BZS4	A-5532BZS4	A-5533BZS4	A-5534BZS4	A-5536BZS4	A-5537BZS4	A-5539BZS4
				24 V DC	A-5530BZS2	A-5531BZS2	A-5532BZS2	A-5533BZS2	A-5534BZS2	A-5536BZS2	A-5537BZS2	A-5539BZS2
				PRECIO	**197,34**	**203,94**	**215,42**	**245,90**	**268,04**	**314,90**	**453,45**	**527,88**
Bicolor con señalización combinada												
	3	2	552	230...240 V AC	A-5520BCS	A-5521BCS	A-5522BCS	A-5523BCS	A-5524BCS	A-5526BCS	A-5527BCS	A-5529BCS
				400 V AC	A-5520BCS4	A-5521BCS4	A-5522BCS4	A-5523BCS4	A-5524BCS4	A-5526BCS4	A-5527BCS4	A-5529BCS4
				24 V DC	A-5520BCS2	A-5521BCS2	A-5522BCS2	A-5523BCS2	A-5524BCS2	A-5526BCS2	A-5527BCS2	A-5529BCS2
				PRECIO	**199,27**	**206,81**	**216,87**	**237,67**	**255,17**	**304,15**	**426,01**	**485,26**
	4	2	553	230...240 V AC	A-5530BCS	A-5531BCS	A-5532BCS	A-5533BCS	A-5534BCS	A-5536BCS	A-5537BCS	A-5539BCS
				400 V AC	A-5530BCS4	A-5531BCS4	A-5532BCS4	A-5533BCS4	A-5534BCS4	A-5536BCS4	A-5537BCS4	A-5539BCS4
				24 V DC	A-5530BCS2	A-5531BCS2	A-5532BCS2	A-5533BCS2	A-5534BCS2	A-5536BCS2	A-5537BCS2	A-5539BCS2
				PRECIO	**206,70**	**213,29**	**224,76**	**256,13**	**278,28**	**326,12**	**464,67**	**539,10**
Tricolor con señal. luminosa + acústica												
	3	2	552	230...240 V AC	A-5520TZS	A-5521TZS	A-5522TZS	A-5523TZS	A-5524TZS	A-5526TZS	A-5527TZS	A-5529TZS
				400 V AC	A-5520TZS4	A-5521TZS4	A-5522TZS4	A-5523TZS4	A-5524TZS4	A-5526TZS4	A-5527TZS4	A-5529TZS4
				24 V DC	A-5520TZS2	A-5521TZS2	A-5522TZS2	A-5523TZS2	A-5524TZS2	A-5526TZS2	A-5527TZS2	A-5529TZS2
				PRECIO	**195,01**	**202,54**	**212,61**	**233,02**	**250,53**	**298,93**	**420,77**	**480,00**
	4	2	553	230...240 V AC	A-5530TZS	A-5531TZS	A-5532TZS	A-5533TZS	A-5534TZS	A-5536TZS	A-5537TZS	A-5539TZS
				400 V AC	A-5530TZS4	A-5531TZS4	A-5532TZS4	A-5533TZS4	A-5534TZS4	A-5536TZS4	A-5537TZS4	A-5539TZS4
				24 V DC	A-5530TZS2	A-5531TZS2	A-5532TZS2	A-5533TZS2	A-5534TZS2	A-5536TZS2	A-5537TZS2	A-5539TZS2
				PRECIO	**191,73**	**197,99**	**208,85**	**238,21**	**259,18**	**303,93**	**435,16**	**505,66**
Tricolor con señalización combinada												
	3	2	552	230,,,240VAC	A-5520TCS	A-5521TCS	A-5522TCS	A-5523TCS	A-5524TCS	A-5526TCS	A-5527TCS	A-5529TCS
				400VAC	A-5520TCS4	A-5521TCS4	A-5522TCS4	A-5523TCS4	A-5524TCS4	A-5526TCS4	A-5527TCS4	A-5529TCS4
				24VDC	A-5520TCS2	A-5521TCS2	A-5522TCS2	A-5523TCS2	A-5524TCS2	A-5526TCS2	A-5527TCS2	A-5529TCS2
				PRECIO	**204,45**	**211,97**	**222,06**	**243,37**	**260,89**	**310,26**	**432,12**	**491,36**
	4	2	553	230,,,240VAC	A-5530TCS	A-5531TCS	A-5532TCS	A-5533TCS	A-5534TCS	A-5536TCS	A-5537TCS	A-5539TCS
				400VAC	A-5530TCS4	A-5531TCS4	A-5532TCS4	A-5533TCS4	A-5534TCS4	A-5536TCS4	A-5537TCS4	A-5539TCS4
				24VDC	A-5530TCS2	A-5531TCS2	A-5532TCS2	A-5533TCS2	A-5534TCS2	A-5536TCS2	A-5537TCS2	A-5539TCS2
				PRECIO	**211,88**	**218,47**	**229,96**	**261,84**	**284,00**	**332,24**	**470,79**	**545,22**

INTERRUPTORES Y CONMUTADORES CON MANDO FIJACIÓN POR TORNILLO

	polos	pisos	esquema	PRECIO								
				Tamaño D0			Tamaño D1			Tamaño D2		
				12 A	16 A	25 A	25 A	32 A	40 A	63 A	100 A	125 A
Interruptores												
	1	1	**AI550**	AI5500000	AI5501000	AI5502000	AI5502100	AI5503100	AI5504100	AI5506100	AI5507100	-
				35,40	40,82	48,88	58,67	64,27	71,67	83,07	158,81	
	2	1	**AI551**	AI5510000	AI5511000	AI5512000	AI5512100	AI5513100	AI5514100	AI5516100	AI5517100	-
				40,40	46,29	55,41	61,78	71,30	88,26	101,32	198,07	
	3	2	**AI552**	AI5520000	AI5521000	AI5522000	AI5522100	AI5523100	AI5524100	AI5526100	AI5527100	-
				43,59	51,13	61,19	67,74	74,30	91,81	132,8	254,66	
	4	2	**AI553**	AI5530000	AI5531000	AI5532000	AI5532100	AI5533100	AI5534100	AI5536100	AI5537100	-
				51,01	57,61	69,08	85,97	92,77	114,92	154,79	293,33	
Conmutadores												
	1	1	**AI560**	AI5600000	AI5601000	AI5602000	AI5602100	AI5603100	AI5604100	AI5606100	AI5607100	-
				39,17	44,93	55,82	68,06	71,79	89,07	107,04	212,81	
	2	2	**AI561**	AI5610000	AI5611000	AI5612000	AI5612100	AI5613100	AI5614100	AI5616100	AI5617100	-
				51,01	57,61	69,08	83,60	93,08	115,00	160,22	300,29	
	3	3	**AI562**	AI5620000	AI5621000	AI5622000	AI5622100	AI5623100	AI5624100	AI5626100	AI5627100	-
				65,77	74,03	88,08	105,88	113,30	140,40	215,30	393,88	
	4	4	**AI563**	AI5630000	AI5631000	AI5632000	AI5632100	AI5633100	AI5634100	AI5636100	AI5637100	-
				82,90	94,72	110,63	123,99	133,71	165,37	272,24	484,29	

INTERRUPTORES CON BOBINA DE DISPARO

Interruptores		3 polos		4 polos	
tensión bobina	A	referencia	precio	referencia	precio
24 V AC	25 A	**AB5522106**	**259,78**	AB5532106	consultar
230 V AC	25 A	**AB5522126**	**259,78**	AB5532126	consultar
400 V AC	25 A	**AB5522146**	**259,78**	AB5532146	consultar
230 V AC	40 A	**AB5524126**	**282,28**		
400 V AC	40 A	**AB5524146**	**282,28**		
230 V AC	63 A	**AB5526126**	**364,53**		
400 V AC	63 A	**AB5526146**	**364,53**		

Dimensiones

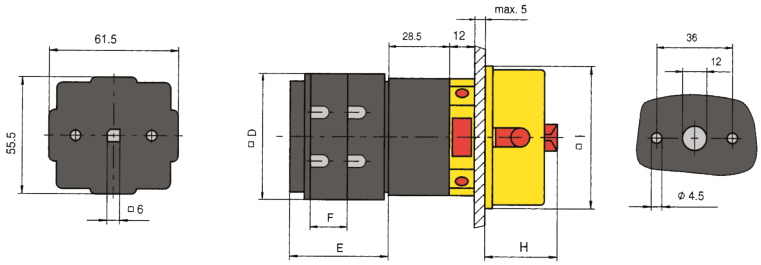

pisos	D	E	F	H	I
25 A	49	36	12,5	32	66
40 A	62	38	12,5	32	66
63 A	72	47	17,5	32	66

Conexionado

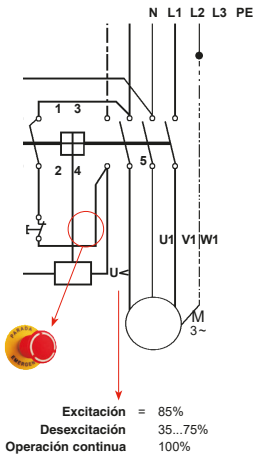

INTERRUPTORES Y CONMUTADORES DE 160 A 250A

polos	pisos	esquema	PRECIO Tamaño D3 160 A	200 A	250 A
Interruptores					
1	1	**550**	A-550A100 193,80	A-550B100 211,22	A-550C100 254,00
2	1	**551**	A-551A100 259,12	A-551B100 289,72	A-551C100 343,44
3	2	**552**	A-552A100 372,73	A-552B100 **431,76**	A-552C100 482,88
4	2	**553**	A-553A100 442,19	A-553B100 **516,56**	A-553C100 573,14
Conmutadores 1-0-2					
1	1	**560**	A-560A100 265,63	A-560B100 291,96	A-560C100 377,54
2	2	**561**	A-561A100 427,86	A-561B100 491,72	A-561C100 585,89
3	3	**562**	A-562A100 562,28	A-562B100 **666,23**	A-562C100 768,51
4	4	**563**	A-563A100 745,29	A-563B100 875,85	A-563C100 989,01
Conmutadores 1-2					
1	1	**570**	A-570A100 289,24	A-570B100 322,24	A-570C100 407,82
2	2	**571**	A-571A100 451,68	A-571B100 513,52	A-571C100 572,72
3	3	**572**	A-572A100 623,60	A-572B100 720,57	A-572C100 822,80
4	4	**573**	A-573A100 823,43	A-573B100 971,46	A-573C100 1.084,65

INTERRUPTORES CON MANDO DE SEGURIDAD BLOQUEABLE POR CANDADOS DE 160 A 250A

polos	pisos	esquema	PRECIO Tamaño D3 160 A	200 A	250 A
Mando rojo/carátula amarilla					
2	1	**AB551**	AB551A100 285,44	AB551B100 316,05	AB551C100 369,76
3	2	**AB552**	AB552A100 399,06	AB552B100 458,08	AB552C100 509,21
4	2	**AB553**	AB553A100 **468,53**	AB553B100 **542,88**	AB553C100 599,47
Mando negro/carátula gris					
2	1	**AC551**	AC551A100 285,44	AC551B100 316,05	AC551C100 369,76
3	2	**AC552**	AC552A100 399,06	AC552B100 458,08	AC552C100 509,21
4	2	**AC553**	AC553A100 468,53	AC553B100 542,88	AC553C100 599,47

DIAGRAMAS DE MONTAJE

Montaje frontal

Tamaño D0

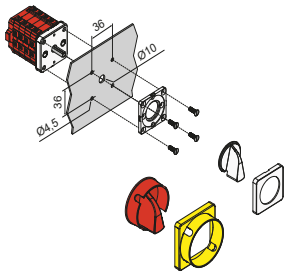

Tamaño D1

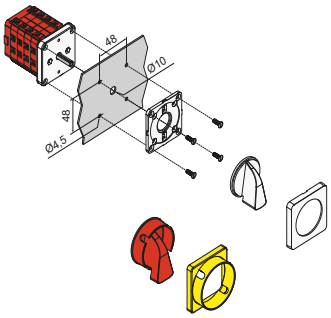

Tamaño D2

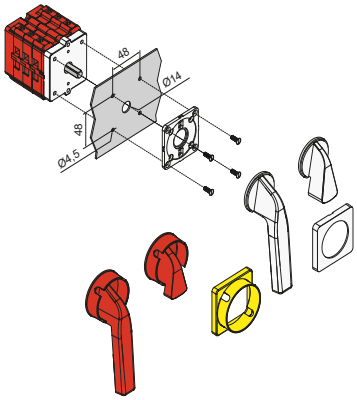

Tamaño D3

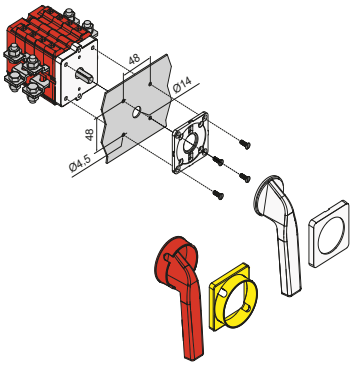

Montaje fondo armario

Tamaño D0/D1

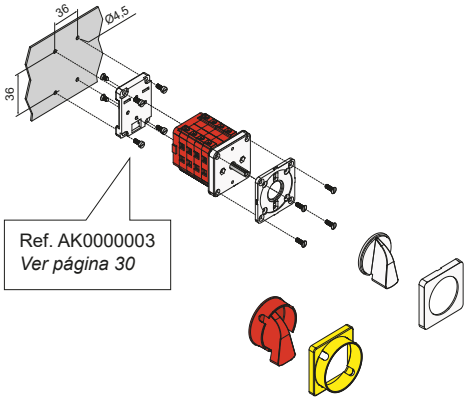

Tamaño D2/D3

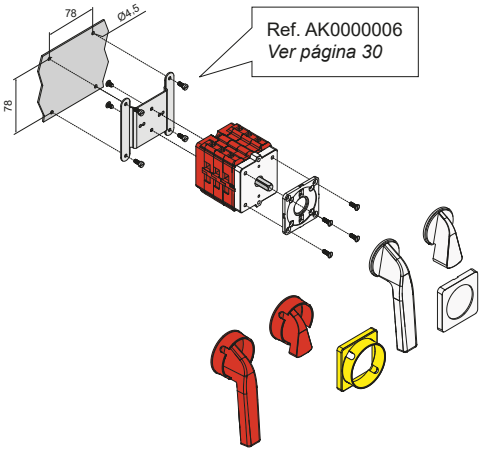

Montaje sobre perfil DIN

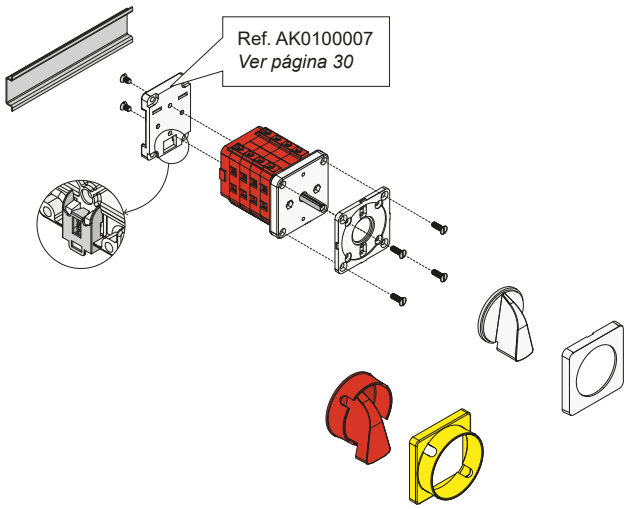

POSIBILIDADES DE MONTAJE

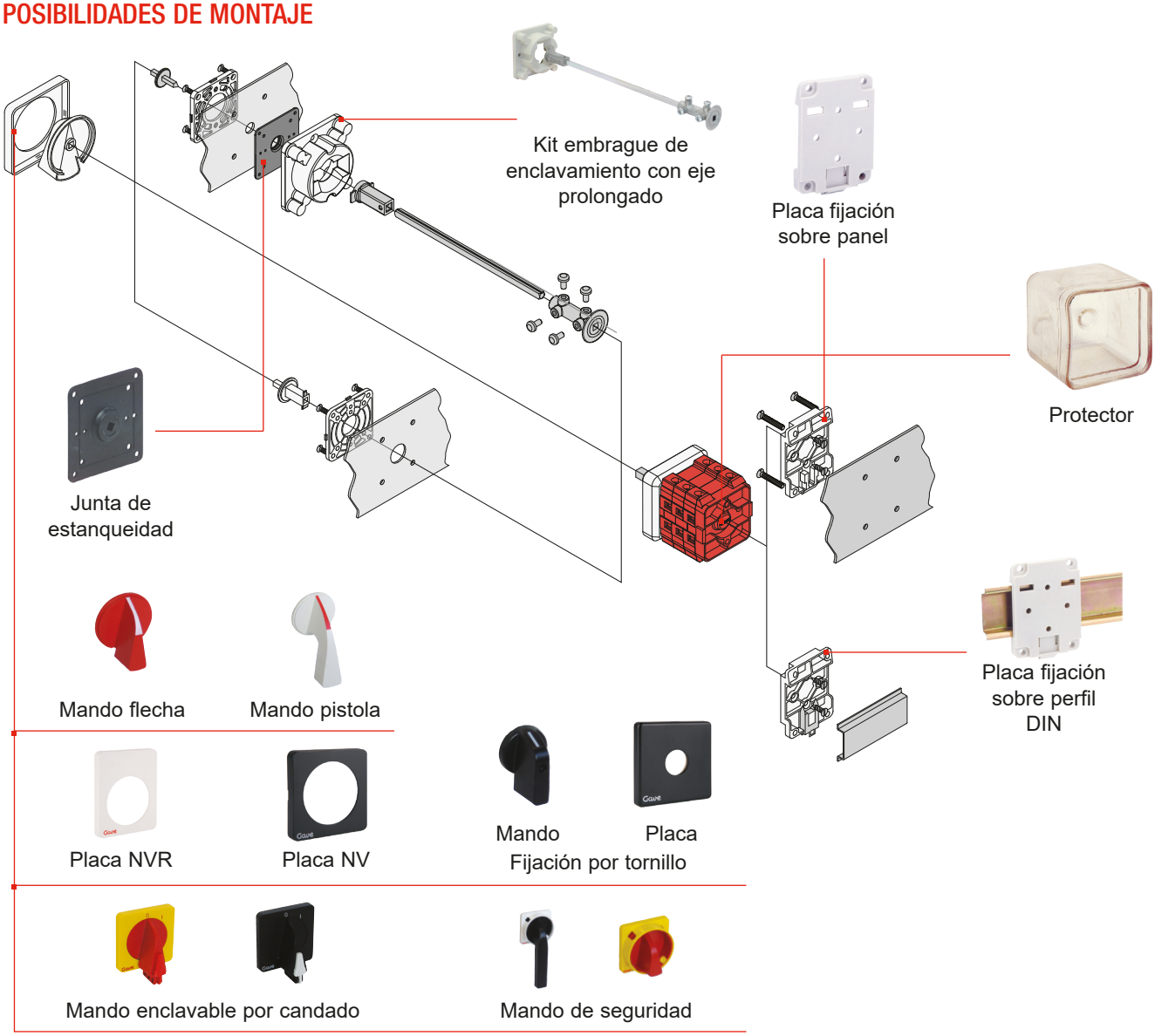

ACCESORIOS

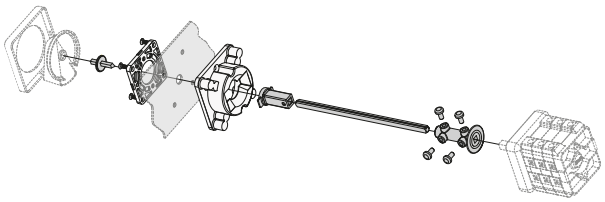

Con eje prolongado y enclavamiento

Embrague	Placa fijación: Carril DIN	Placa fijación: Fondo armario	Enclavamiento	Eje prolongado 200mm.	Tamaños D0 y D1 referencia	Tamaños D0 y D1 precio	Tamaños D2 y D3 referencia	Tamaños D2 y D3 precio
●	-	●	-	●	**AK1630003**	**22,07**	**AK1630006**	**27,19**
●	-	●	●	●	**AK1730003**	**34,84**	**AK1730006**	**38,65**
●	●	-	-	●	**AK1640003**	**25,93**	**AK1640006**	**32,26**
●	●	-	●	●	**AK1740003**	**38,65**	**AK1740006***	**43,69**

* Hasta 4 polos tamaño D2

ACCESORIOS

Placa de fijación sobre panel

	descripción	referencia	precio
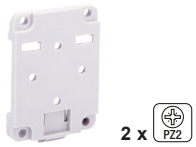 2 x PZ2	Tamaños D0 y D1	AK0000003	1,44
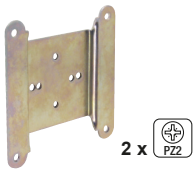 2 x PZ2	Tamaños D2 y D3	AK0000006	1,92

Placa fijación sobre perfil DIN

	descripción	referencia	precio
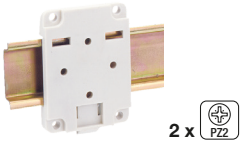 2 x PZ2 AK0100007	Tamaños D0, D1 y D2 (hasta 63A)	AK0100007	5,14

Eje prolongador (sin el interruptor)

	descripción	referencia	precio
AK0800003	Tamaños D0 y D1 □ 5mm - longitud 200 mm	AK0800003	8,34
	Tamaños D2 y D3 □ 8mm- longitud 200 mm	AK0800006	10,6

Protectores de goma

	descripción		referencia	precio
AK0601001	Tamaño D0	1 y 2 pisos	AK0601000	5,71
	Tamaño D0	3 a 5 pisos	AK0602000	6,05
	Tamaño D0	6 a 8 pisos	AK0603000	6,18
	Tamaño D1	1 y 2 pisos	AK0601001	6,05
	Tamaño D1	3 a 5 pisos	AK0602001	6,18
	Tamaño D1	6 a 8 pisos	AK0603001	6,47

Aparato con longitud de eje distinta de la estándar *

	descripción	referencia	precio
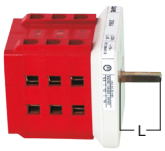 longitud L no estándar	Tamaños D0 y D1, incremento sobre tarifa	-	5,17
	Tamaños D2 y D3, incremento sobre tarifa	-	6,98

Calibre 5 *

	descripción	referencia	precio
	Aparato D0 con placa y mando D1, incremento sobre tarifa	-	9,68

(*) montaje en origen.

ACCESORIOS

Juntas de estanqueidad

descripción	referencia	precio
Juntas IP 65 tamaños D0 y D1	AK2240003	7,06
Juntas IP 65 tamaños D2 y D3	AK2240006	7,90

descripción	referencia	precio
Juntas IP 65 tamaños D0 y D1 transparente (sólo Serie Combilight)	AK2260003	consultar
Juntas IP 65 tamaño D2 transparente (sólo Serie Combilight)	AK2260006	consultar

Pantallas cubrebornes

descripción	referencia	precio
Pantallas protectoras para los aparatos de 160, 200 y 250A		
Para 2 pisos - (incluye 2u.)	AK0702009	61,33
Para 3 pisos - (incluye 2u.)	AK0703009	63,88
Para 4 pisos - (incluye 2u.)	AK0704009	66,42

Mandos flecha

AK1000020

AK1000016

descripción	color	referencia	precio
Tamaño D0	Gris	AK1000010	3,56
Tamaño D0	Rojo	AK1000020	3,56
Tamaño D0	Negro	AK1000040	3,56
Tamaño D1	Gris	AK1000011	3,66
Tamaño D1	Rojo	AK1000021	3,66
Tamaño D1	Negro	AK1000041	3,66
Tamaño D2	Gris	AK1000016	3,85
Tamaño D2	Rojo	AK1000026	3,85
Tamaño D2	Negro	AK1000046	3,85

Mandos fijación por tornillo

AK1010041

descripción	color	referencia	precio
Tamaño D0	Negro	AK1010040	3,80
Tamaño D1	Negro	AK1010041	3,85
Tamaño D2	Negro	AK1010046	4,44

Mandos pistola

AK1100026

AK1100011

descripción	color	referencia	precio
Tamaño D1	Gris	AK1100011	3,66
Tamaño D1	Rojo	AK1100021	3,66
Tamaños D2 y D3	Gris	AK1100016	7,69
Tamaños D2 y D3	Rojo	AK1100026	7,69
Tamaños D2 y D3	Negro	AK1100046	7,69

Mando bloqueo bitensión

descripción	referencia	precio
Conjunto mando y placa		
Tamaño D1. Inscripción 220-0-380	AK2700010	6,37
Tamaño D1. Inscripción 380-0-220	AK2700017	6,37
Tamaño D2	AK2700046	consultar

ACCESORIOS

Mandos de seguridad bloqueables por candado

descripción	color	referencia	precio
Conjuntos mando y placa para bloqueo por candados			
Tamaños D0 y D1	Rojo/amarillo	AK1200523	22,52
Tamaño D2 (63A) hasta 4 pisos	Rojo/amarillo	AK1200526	28,67
Tamaño D2 (100A a 250A)	Rojo/amarillo	AK1200528	37,05
Tamaños D0 y D1 (sólo Serie Combilight)	Transparente/ amarillo	AK1230503	consultar
Tamaño D2 hasta 4 pisos (sólo Serie Combilight)	Transparente/ amarillo	AK1230506	consultar
Tamaños D0 y D1	Negro/gris	AK1200143	22,52
Tamaño D2 (63A) hasta 4 pisos	Negro/gris	AK1200146	28,67
Tamaño D2 (100 a 250A)	Negro/gris	AK1200148	37,05

Mandos de seguridad enclavables

descripción	color	referencia	precio
Conjunto mando y placa enclavable por candado (en posición 0)			
Tamaño D0	Rojo/amarillo	AK1300523	22,52
Tamaño D0	Negro/gris	AK1300143	22,52

descripción	color	referencia	precio
Tamaño D0 (sólo Serie Combilight)	Negro/ transparente	AK1330400	consultar

Placas NV (sin inscripciones)

descripción	color	referencia	precio
Tamaño D0	Gris	AK1800100	2,35
Tamaño D0	Rojo	AK1800200	2,35
Tamaño D0	Negro	AK1800400	2,35
Tamaño D0 (para mando fijación tornillo)	Negro	AK1830400	2,35
Tamaño D1, D2 y D3	Gris	AK1800104	3,06
Tamaño D1, D2 y D3	Rojo	AK1800204	3,06
Tamaño D1, D2 y D3	Negro	AK1800404	3,06
Tamaño D1 y D2 (mando fijación tornillo)	Negro	AK1830404	3,06

Placas NVR (sin inscripciones)

descripción	color	referencia	precio
Tamaño D0, incremento sobre tarifa	Gris	AK1900100	3,43
Tamaño D0, incremento sobre tarifa	Rojo	AK1900200	3,43
Tamaño D1, incremento sobre tarifa	Gris	AK1900104	3,80
Tamaño D1, incremento sobre tarifa	Rojo	AK1900204	3,80

Inscripciones

descripción	referencia	precio
Hasta 10 caracteres, incremento sobre tarifa		10,18
Cada carácter adicional		1,99

DISPOSITIVOS Y ACCIONAMIENTOS ESPECIALES

Acoplamiento coaxial (contactos auxiliares) *

descripción	referencia	precio
Calibre 1 + calibre 0 accionados por el mismo mando	-	suma de los 2 aparatos

Accionamiento por llave *

descripción	referencia	precio
Llave estándar extraíble de una a cuatro posiciones		
Tamaño D0 0 incremento sobre tarifa	-	83,56
Tamaño D1 incremento sobre tarifa	-	98,38
Llave de seguridad KABA extraíble sólo en una posición		
Tamaño D0 incremento sobre tarifa	-	212,88
Tamaño D1 incremento sobre tarifa	-	220,21

Dimensiones

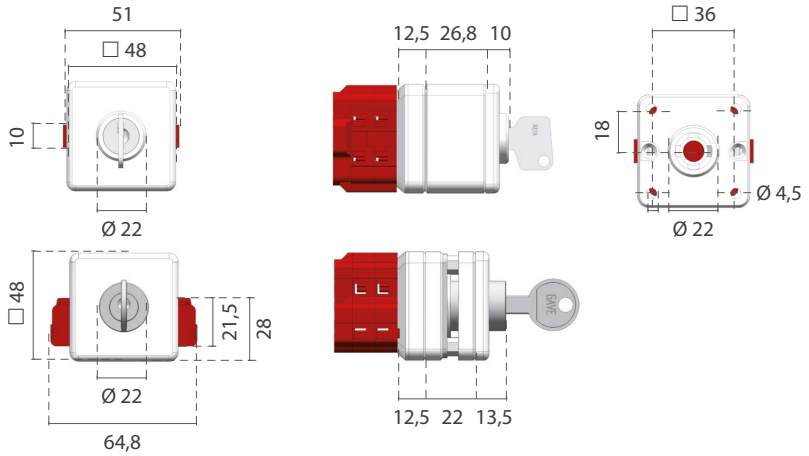

Bloqueo por cerradura *

descripción	referencia	precio
Extraíble y bloqueable en cualquier posición		
Tamaño D1 incremento sobre tarifa	-	131,93

Dimensiones

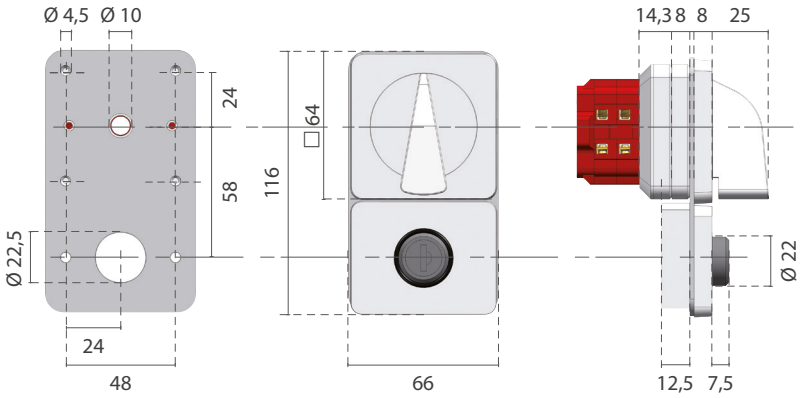

(*) montaje en origen

DISPOSITIVOS Y ACCIONAMIENTOS ESPECIALES

Bloqueo bitensión *

descripción	referencia	precio
Conjunto de carátula y mando en el que la posición del tornillo permite el giro desde la posición 0 a una única posición (a 220 ó a 380)		
Tamaño D1, incremento sobre tarifa	-	6,19

Empuje y giro *

descripción	referencia	precio
Para el accionamiento del conmutador a una posición determinada es necesario presionar el mando para realizar el giro		
Tamaños D0 y D1, incremento sobre tarifa	-	87,06

Giro unidireccional *

descripción	referencia	precio
Permite el accionamiento del conmutador en un único sentido de giro		
Tamaños D0 y D1, incremento sobre tarifa	-	12,11

Con visor mecánico rojo/verde

descripción	referencia	precio
Permite ver la posición de los contactos encontrándose el mando de accionamiento en posición central		
Tamaño D1, incremento sobre tarifa	-	consultar

Dispositivo de bloqueo *

descripción	referencia	precio
Bloqueo de un aparato respecto a otro en posición preestablecida		
Tamaño D1, incremento sobre tarifa	-	144,31

Accionamiento en tándem *

descripción	referencia	precio
Para aparatos de más de 24 contactos		
Tamaño D1, incremento sobre tarifa	-	144,31

Desbloqueo de mando por pulsador *

descripción	referencia	precio
Tamaño D1, incremento sobre tarifa (Fijación sobre carril Din)	-	consultar

(*) montaje en orígen

CAJAS

Cajas de plástico IP55

AK1401000

descripción	dimensiones A	dimensiones B	dimensiones C	referencia	precio
Material: PVC					
Tamaño D0, 1 a 5 pisos	113	113	88	**AK1401000**	**38,14**
Tamaño D1, 1 a 4 pisos	113	113	88	**AK1401001**	**38,14**

Dimensiones

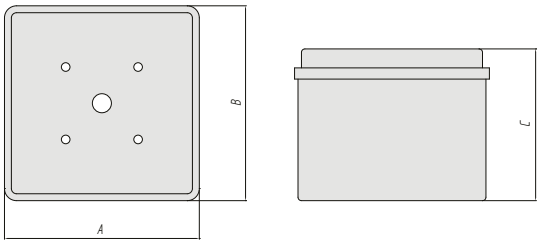

Cajas de chapa IP40

AK0902001

descripción	dimensiones A	dimensiones B	dimensiones C	dimensiones D	dimensiones E	referencia	precio
Tamaño D0, 1 a 4 pisos	87	70	70	60	44	**AK0901000E**	**28,52**
Tamaño D0, 1 a 6 pisos	103	93	82	80	67	**AK0901000**	**29,52**
Tamaño D1, 1 a 4 pisos	103	93	82	80	67	**AK0902001**	**30,86**
Tamaño D1, 5 y 6 pisos	128	90	88	98	59	**AK0903001**	**47,60**

Dimensiones

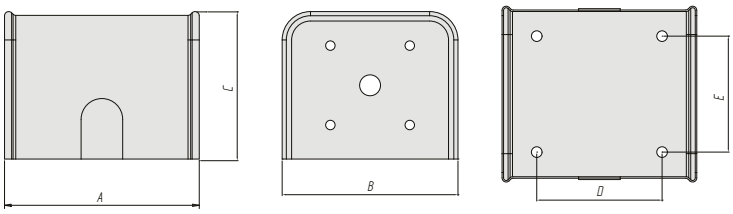

Cajas de aluminio IP65

AK1501000

descripción	dimensiones A	dimensiones B	dimensiones C	referencia	precio
Tamaño D0 - 1 a 4 pisos Suministrada con 2 agujeros M25 (superior e inferior)	100	100	73	**AK1501000**	**53,00**
Tamaño D1 - 1 a 4 pisos Suministrada con 2 agujeros M25 (superior e inferior)	130	130	90	**AK1502001**	**112,78**
Tamaño D1 - 1 a 4 pisos Suministrada con 2 agujeros M32 (superior e inferior)	160	160	90	**AK1503001**	**179,83**
Tamaño D2 - 1 a 4 pisos Suministrada con 2 agujeros M40 (superior e inferior)	250	250	111	**AK1504006**	**250,91**

Dimensiones

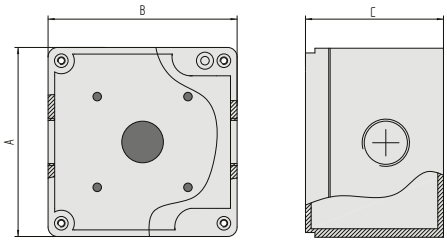

DIMENSIONES

cotas expresadas en mm.

Tamaño D0

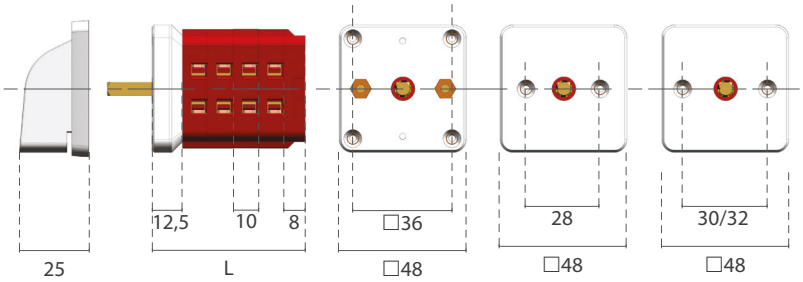

Estándar

Bajo demanda

1,6 Nm
PZ2

pisos	1	2	3	4	5	6	7	8	9	10	11	12
longitud (L)	30,5	40,5	50,5	60,5	70,5	80,5	90,5	100,5	110,5	120,5	130,5	140,5

Tamaño D1

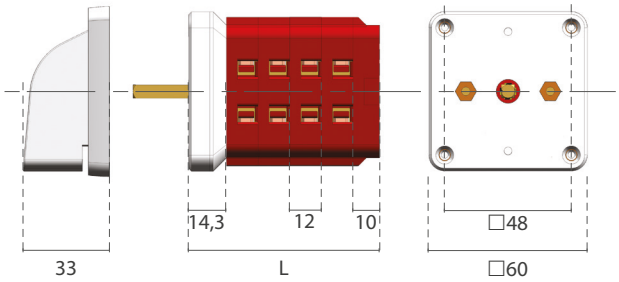

2 Nm
PZ2

pisos	1	2	3	4	5	6	7	8	9	10	11	12
longitud (L)	36,3	48,3	60,3	72,3	84,3	96,3	108,3	120,3	132,3	144,3	156,3	168,3

Tamaño D2

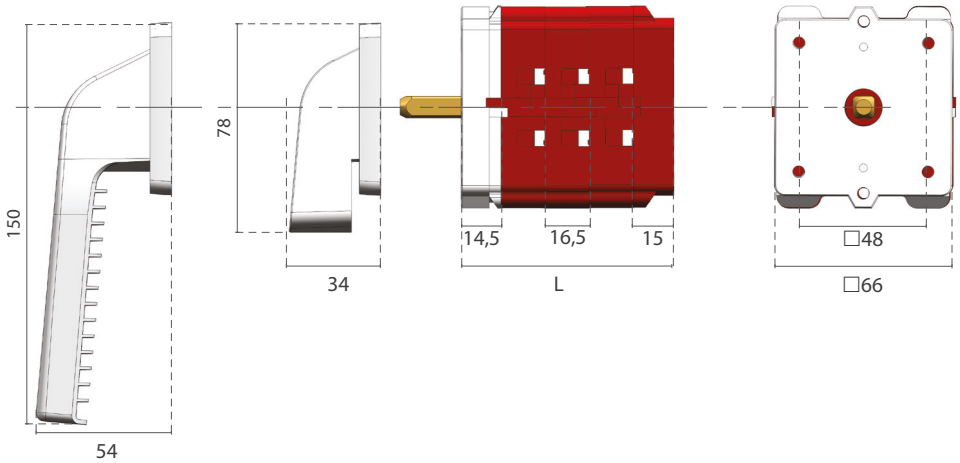

3,5 Nm
PZ3

pisos	1	2	3	4	5	6	7	8	9	10
longitud (L)	46,0	62,5	79,0	95,5	112,0	128,5	145,0	161,5	178,0	194,5

Mando pistola a partir de 100A

DIMENSIONES CONMUTADORES LUMINOSOS

Tamaño D0

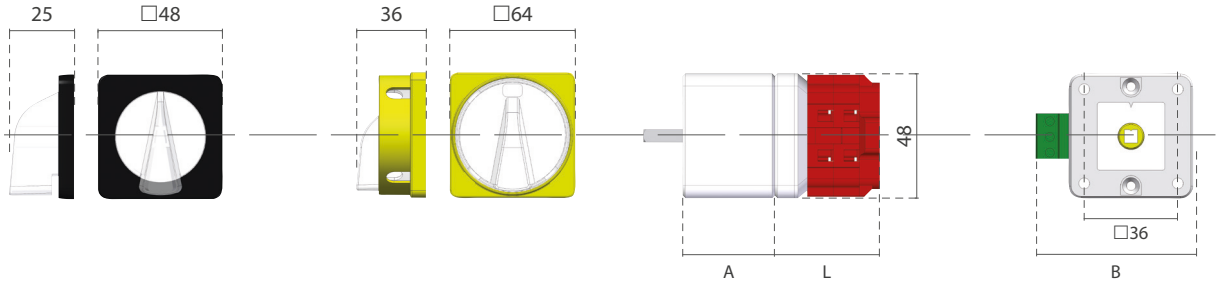

1,6 Nm
PZ2

pisos	1	2	3	4	5	6	7	8	9	10	11	12
longitud (L)	30,5	40,5	50,5	60,5	70,5	80,5	90,5	100,5	110,5	120,5	130,5	140,5

tipo	A	B
Por posición	35,5	64
Por señal	35,5	72
Módulo tipo D	43	60

Tamaño D1

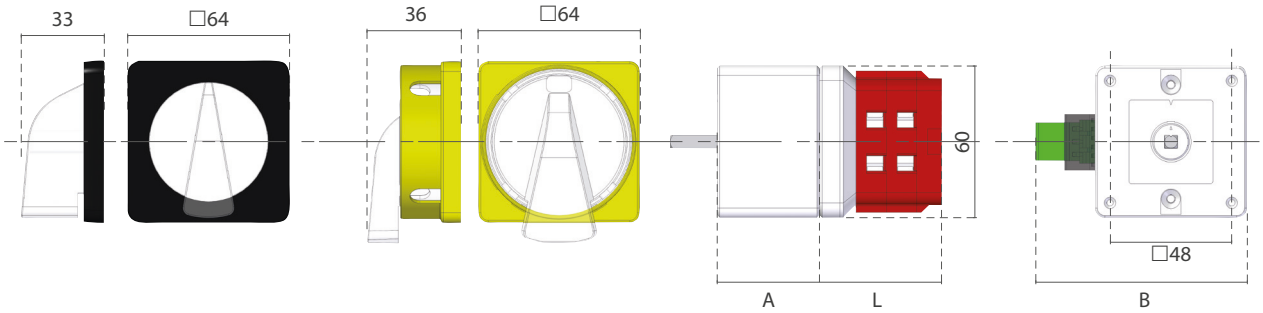

2,0 Nm
PZ2

pisos	1	2	3	4	5	6	7	8	9	10	11	12
longitud (L)	36,3	48,3	60,3	72,3	84,3	96,3	108,3	120,3	132,3	144,3	156,3	168,3

tipo	A	B
Por posición	40,5	76
Por señal	40,5	85
Módulo tipo D	48,5	72

Tamaño D2

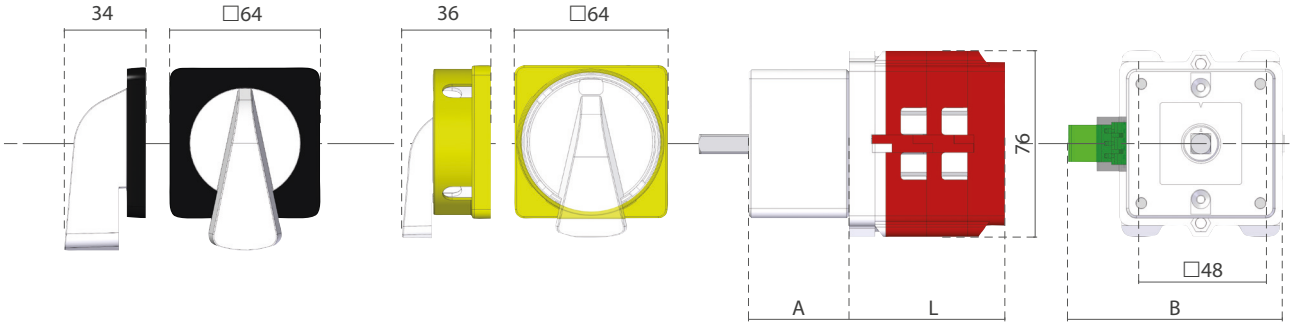

3,5 Nm
PZ3

pisos	1	2	3	4	5	6	7	8	9	10
longitud (L)	46,0	62,5	79,0	95,5	112,0	128,5	145,0	161,5	178,0	194,5

tipo	A	B
Por posición	40,5	82
Por señal	40,5	86,5
Módulo tipo D	48,5	72

DIMENSIONES

Tamaño D3

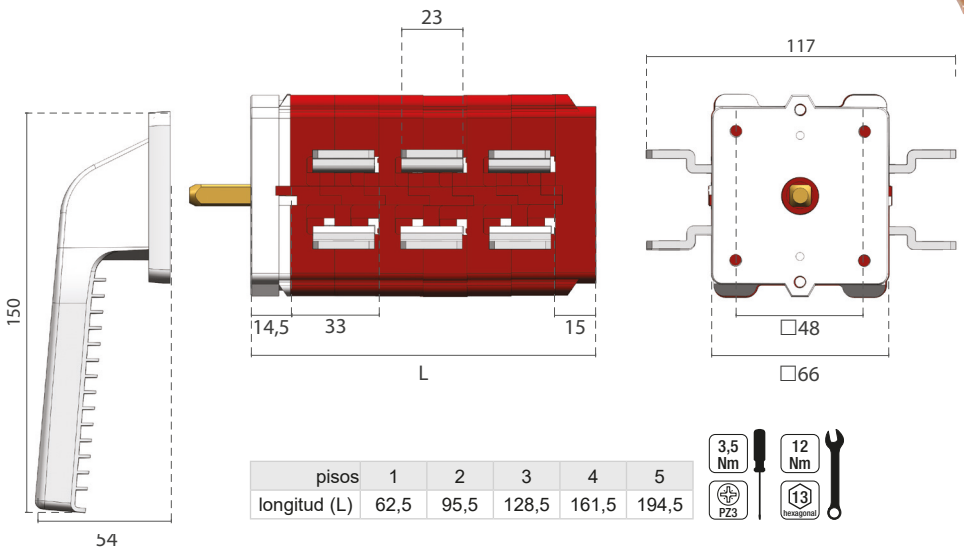

pisos	1	2	3	4	5
longitud (L)	62,5	95,5	128,5	161,5	194,5

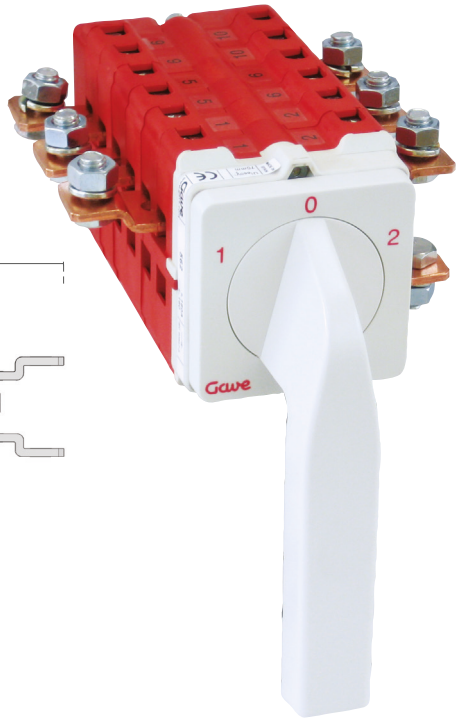

DIMENSIONES SERIE L5

FORMULARIO PARA ESQUEMAS ESPECIALES

Para la realización de esquemas especiales, fotocopiar y rellenar el formulario siguiente.

Gave

Formulario para esquemas especiales

Referencia _____ **Nº de aparatos** ____

Cliente _____

	Conexiones exteriores																							
	1	3	5	7	9	11	13	15	17	19	21	23	25	27	29	31	33	35	37	39	41	43	45	47
	2	4	6	8	10	12	14	16	18	20	22	24	26	28	30	32	34	36	38	40	42	44	46	48
Inscripción en carátula	**Conexiones interiores**																							

Leyenda

Conexiones interiores
× contacto cerrado
× contacto cerrado en varias posiciones sin interrupción
retorno de la última posición a la anterior

Conexiones exteriores
puente

Nº máx. de caracteres para inscripciones a 45º / 90 º

Nº máx. de caracteres para inscripciones a 30º / 60 º

Intensidad de empleo Ie (A)

Calibre 0	*Calibre 1*	
☐ 12	☐ 25	☐ 125
☐ 16	☐ 32	☐ 160
☐ 25	☐ 40	☐ 200
	☐ 63	☐ 250
	☐ 100	

Eje prolongado
☐ Eje de longitud especial
Longitud (L): _____ mm

Observaciones

Tipo de mando

Flecha	Pistola
☐ Negro	☐ Negro
☐ Rojo	☐ Rojo
☐ Gris	☐ Gris

NOTA: el orden de los contactos y el ángulo de giro puede ser variado por razones constructivas.

INTERRUPTORES DE SEGURIDAD PARO-MARCHA (IS)

Los interruptores de seguridad paro-marcha de la Serie IS son seccionadores multipolares con mando manual montados en caja.

Han sido diseñados para su aplicación como:

- Interruptores-seccionadores principales para su instalación a pie de máquina
- Interruptores-seccionadores auxiliares para operaciones de mantenimiento de ventiladores, aparatos de aire acondicionado, extractores, etc

Conforme a las normas

- IEC 60947-3
- EN 60947-3

Características generales

- Grado de protección IP 65
- Mando de seguridad bloqueable por candados
- Enclavamiento que impide la apertura de la caja cuando el seccionador no está en posición “0”
- Presencia del terminal de tierra
- Cableado post-instalación
- Fácil fijación del interruptor con un sólo clic
- Posibilidad de inclusión de hasta cuatro contactos auxiliares de 12 A (montados en origen)

DESCARGAR CATÁLOGO

Serie — Esquema de conexión

A B 552 2 1 0 7

Mando

- B bloqueo por candados (rojo / amarillo)
- C bloqueo por candados (gris / negro)

Intensidad

1 16 A	6 63 A	B 200 A
2 25 A	7 100 A	C 250 A
3 32 A	9 125 A	
4 40 A	A 160 A	

Montaje

7 en caja IP65

Contactos auxiliares

- A 1 contacto auxiliar simultáneo (cierra al mismo tiempo que los principales)
- D 2 contactos auxiliares simultáneos (cierran al mismo tiempo que los principales)
- G 2 contactos auxiliares simultáneos 1NA+1NC (sólo para interruptores)

CARACTERÍSTICAS PRINCIPALES

16A - 63 A

- Presentación compacta y original.
- Grado de protección IP65.
- Montaje pared.

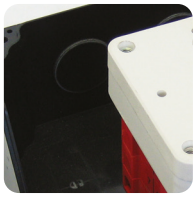

Espacio interior para el cableado

Mando de bloqueo

- Rojo/Amarillo.
- Hasta 4 candados.

Seguridad

Terminal de tierra

Enclavamiento en posición I

Acceso lateral bornes de jaula

Pretroquel de apertura fácil

100A - 250 A (en caja metálica)

Altamente resistente

Diseñado para ambientes industriales con riesgos mecánicos y exposición al polvo.

Grado de protección IP65

Bisagras con pin de rápida liberación y junta de poliuretano

Tapa de entrada de cables

Embutida con junta de neopreno enrasada con el fondo armario.

Características técnicas

		16 A	25 A	32 A	40 A	63 A	100 A	125 A	160 A	200 A	250 A
Intensidad térmica Ithe (dentro armario)	A	20	25	40	40	70	100	125	160	200	250
Fusible de protección máx. (gG-aM)	In (A)	25/25	25/25	40/32	40/32	63/63	100/100	125/100	-	-	-
Hilo rígido	mm²	2,5-6	2,5-6	6-25	6-25	16-50	16-50	16-50	70	95	120
Hilo flexible	mm²	2,5-6	2,5-6	6-16	6-16	16-50	16-50	16-50	70	95	120
Tensión de empleo Ue	V~	690	690	690	690	690	690	690	690	690	690
Intensidad de empleo Ie	A	16	25	32	40	63	100	125	160	200	250

INTERRUPTORES DE SEGURIDAD PARO-MARCHA (IS)

	tamaño caja	contacto auxiliar	intensidad	REFERENCIA mando rojo/amarillo	REFERENCIA mando gris/negro	precio
3 polos						
	E0		16 A	AB5521007	AC5521007	116,45
	E0	1NA		ABA521007	ACA521007	120,98
	E0	1NA+1NC		ABG521007	ACG521007	138,02
	E0		25 A	AB5522107	AC5522107	142,74
	E0	1NA		ABA522107	ACA522107	142,56
	E0	1NA+1NC		ABG522107	ACG522107	147,29
	E0		32 A	AB5523107	AC5523107	132,55
	E0		40 A	AB5524107	AC5524107	159,01
	E1		63 A	AB5526107	AC5526107	223,55
	E2		100 A	AB5527107	AC5527107	598,51
	E2		125 A	AB5529107	AC5529107	657,79
	E2		160 A	AB552A107	AC552A107	978,61
	E2		200 A	AB552B107	AC552B107	1.037,68
	E2		250 A	AB552C107	AC552C107	1.088,77
4 polos						
	E0		16 A	AB5531007	AC5531007	128,76
	E0	1NA		ABA531007	ACA531007	150,35
	E0	1NA+1NC		ABG531007	ACG531007	155,05
	E0		25 A	AB5532107	AC5532107	132,52
	E0	1NA		ABA532107	ACA532107	154,08
	E0	1NA+1NC		ABG532107	ACG532107	158,79
	E0		32 A	AB5533107	AC5533107	142,15
	E0		40 A	AB5534107	AC5534107	177,70
	E1		63 A	AB5536107	AC5536107	232,29
	E2		100 A	AB5537107	AC5537107	638,32
	E2		125 A	AB5539107	AC5539107	712,79
	E2		160 A	AB553A107	AC553A107	1.023,67
	E2		200 A	AB553B107	AC553B107	1.098,00
	E2		250 A	AB553C107	AC553C107	1.154,59
6 polos						
	E0		16 A	AB5561007	AC5561007	145,88
	E0	1NA		ABA561007	ACA561007	167,45
	E0	1NA+1NC		ABG561007	ACG561007	172,19
	E0		25 A	AB5562107	AC5562107	187,80
	E0	1NA		ABA562107	ACA562107	209,36
	E0	1NA+1NC		ABG562107	ACG562107	214,07
	E0		32 A	AB5563107	AC5563107	199,80
	E1		40 A	AB5564107	AC5564107	257,38
	E1		63 A	AB5566107	AC5566107	325,01
	E2		100 A	AB5567107	AC5567107	851,07
	E2		125 A	AB5569107	AC5569107	950,33
	E2		160 A	AB556A107	AC556A107	1.135,75
	E2		200 A	AB556B107	AC556B107	1.218,21
	E2		250 A	AB556C107	AC556C107	1.331,37

Contactos auxiliares	
1 contacto auxiliar *	21,55
2 contactos auxiliares *	26,25
3 contactos auxiliares *	29,21
4 contactos auxiliares *	36,25

DIMENSIONES

TAMAÑO E0

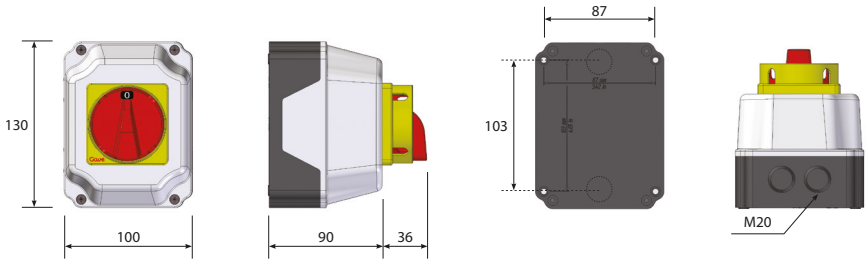

TAMAÑO E1

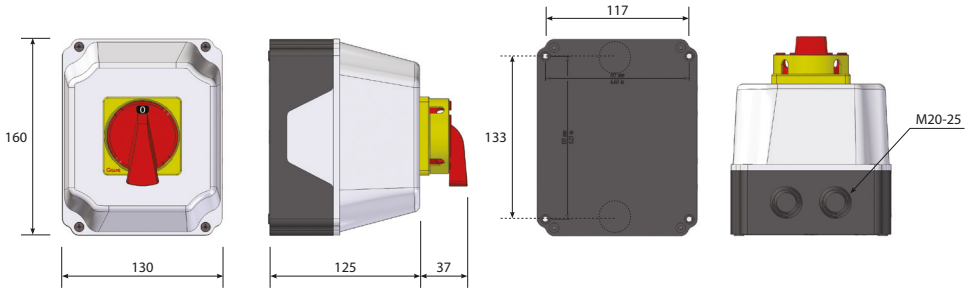

TAMAÑO E2

TAMAÑO E3

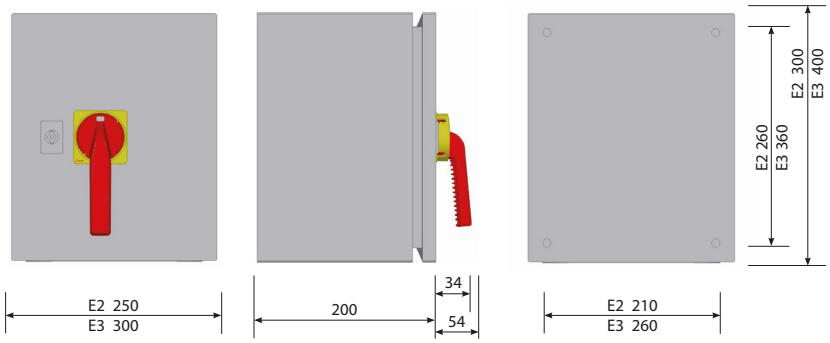

NÚMERO MÁXIMO DE PISOS

Tamaño	Nr. pisos cont. Aux.		Caja tamaño E0				Caja tamaño E1				Caja tamaño E2				Caja tamaño E3			
			0	1	2	3	0	1	2	3	0	1	2	3	0	1	2	3
	Intensidad polos principales																	
D0	12-16-25 A	N.º máx pisos potencia	5	4	3	2	8	7	6	5	11	10	9	8	-	-	-	-
D1	25 A		4	2	1	1	7	5	4	3	9	7	6	5	-	-	-	-
	32 A		4	2	1	1	7	5	4	3	9	7	6	5	-	-	-	-
	40 A		2	2	1	1	7	5	4	3	9	7	6	5	-	-	-	-
D2	63 A		-	-	-	-	4	3	2	2	5	4	3	3	6	5	4	3
	100-125 A		-	-	-	-	-	-	-	-	5	4	3	3	6	5	4	3
D3	160-250 A		-	-	-	-	-	-	-	-	2	2	1	1	3	3	3	2

INTERRUPTORES CON MANDO IP69K Y ENVOLVENTE EN ACERO INOXIDABLE

«La respuesta a sus necesidades de seguridad e higiene en entornos expuestos»

Los entornos donde se procesan alimentos y bebidas se distinguen por su elevada exigencia a nivel higiénico para garantizar la seguridad los productos elaborados.

Estos entornos se caracterizan por la presencia de ácidos, elementos corrosivos en el aire y disolventes durante las operaciones de limpieza. También debemos considerar el riesgo de golpes y las picaduras que producen.

Conforme a las normas

- IEC 60947-1/3
- EN 60529
- EN 1672-2

Características generales

- Envolvente en inox 316L
- Mando de seguridad bloqueable por candados
- Agujeros entrada/salida de cables
- Resistencia lavado alta presión
- Ejecuciones especiales

Características

Diseño higiénico
El mando ha sido diseñado con contornos redondeados y extrasuaves, para evitar la adherencia de alimentos o partículas.

Certificado IP69K
El ensayo IP69K del estándar IEC 60529 asegura la resistencia a lavados a alta presión y temperatura en cuatro ángulos diferentes.

Resistente a la corrosión
El envolvente en acero de grado INOX 316L destaca por su elevada resistencia a la corrosión, así como ambientes ácidos y salinos.

Tecnología antimicrobiana
Se incorporan al mando iones de plata (tipo 1 y 2) a la materia prima del producto que inhiben la proliferación de microorganismos.

Resistente a los golpes
El mando IP69K ha sido diseñado con material plástico ultraresistente a los golpes.

Soluciones HD - EN 1672-2

En aplicaciones específicas podemos requerir características adicionales basadas en el proyecto de la instalación, una extensa lista de opciones están disponibles

- Paredes inclinadas
- Tornillos hexagonales
- Junta de silicona
- Prensaestopa sin rosca exterior
- Soporte mural distanciador

Para más información consultar

Aplicaciones

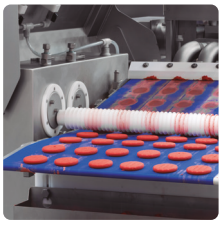

DIMENSIONES

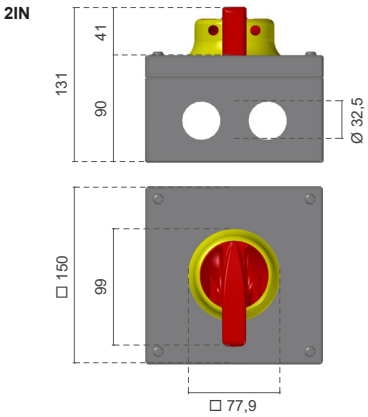

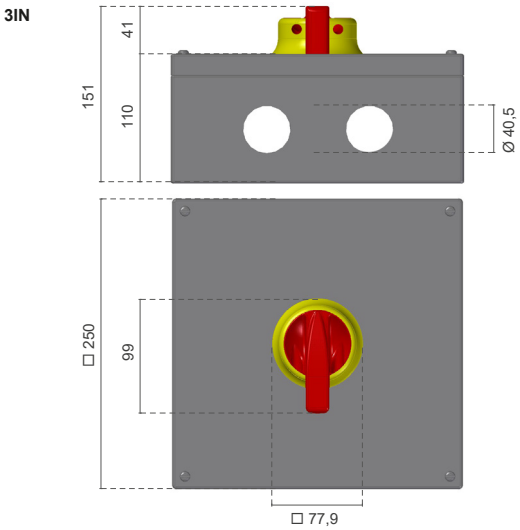

	intensidad	envolvente	REFERENCIA (según color del mando) rojo/amarillo	gris/negro	precio
3 polos					
	25 A	2IN	AB5522009H	AC5522009H	364,57
	32 A	2IN	AB5523109H	AC5523109H	399,29
	40 A	2IN	AB5524109H	AC5524109H	415,26
	63 A	3IN	AB5526109H	AC5526109H	528,45
	100 A	3IN	AB5527109H	AC5527109H	639,54
	125 A	3IN	AB5529109H	AC5529109H	674,76
4 polos					
	25 A	2IN	AB5532009H	AC5532009H	372,02
	32 A	2IN	AB5533109H	AC5533109H	416,73
	40 A	2IN	AB5534109H	AC5534109H	437,05
	63 A	3IN	AB5536109H	AC5536109H	549,17
	100 A	3IN	AB5537109H	AC5537109H	676,00
	125 A	3IN	AB5539109H	AC5539109H	725,57
6 polos					
	25 A	2IN	AB5562009H	AC5562009H	406,64
	32 A	2IN	AB5563109H	AC5563109H	440,40
	40 A	2IN	AB5564109H	AC5564109H	491,66
	63 A	3IN	AB5566109H	AC5566109H	607,74
	100 A	3IN	AB5567109H	AC5567109H	825,44
	125 A	3IN	AB5569109H	AC5569109H	873,64

Todos los modelos incluyen soportes de fijación

Contactos auxiliares

1 contacto auxiliar *	21,55	3 contactos auxiliares *	29,21
2 contactos auxiliares *	26,25	4 contactos auxiliares *	36,25

Accesorios

	descripción	referencia	precio
	Prensaestopas +tuerca Inox M32	AK26M32IN	139,65
	Prensaestopas +tuerca Inox M40	AK26M40IN	163,82
	Tapón + tuerca M32	AK26T3200	90,85
	Tapón + tuerca M40	AK26T4000	111,08

INTERRUPTORES-SECCIONADORES PARA ALTA TEMPERATURA

«El departamento técnico de Gave ha desarrollado un producto específico para estas necesidades»

F PROTEC

Los sistemas de admisión de aire y extracción de calor y humos facilitan las condiciones para una evacuación y rescate seguro de personas en caso de incendio, a la vez que reducen la temperatura de los techos y retrasan la propagación lateral del fuego permitiendo combatir el incendio antes de que éste se propague.

La normativa UNE-EN 12101 que regula los Sistemas de control de humos y calor, detalla en su parte 3 las especificaciones para extractores de humo y calor. Para garantizar la seguridad de la instalación en caso de emergencia resulta esencial la continuidad funcional de la unidad extractora cuyos elementos deberán superar los tests establecidos en esta normativa.

El equipo de ingeniería de Gave ha desarrollado un producto específico para estas necesidades que ha superado las pruebas de laboratorio durante un periodo de 200min. Estos ensayos validan los productos en clase F300, F400 y F600 según definido en la Tabla 2 del parágrafo 6.1.3 de la normativa UNE-EN 12101-3.

Aplicaciones

Parkings y túneles

Almacenes e Industrias

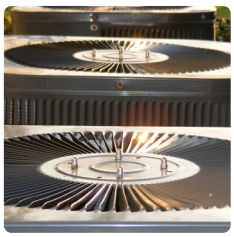

Talleres, naves y edificios

CARACTERÍSTICAS GENERALES

La severidad de los requisitos de la norma UNE-EN 12101-3 han motivado un laborioso trabajo de investigación buscando la optimización de la resistencia al calor del seccionador.

Protección IP65
Mediante junta de estanqueidad inyectada en la tapa del envolvente y la junta del interruptor conseguimos un grado de protección IP65 según UNE 20324 y EN 60529.

Envolvente
La envolvente en contacto directo con la fuente de calor realiza una función de barrera a la llama disminuyendo el calor directo que llega al interruptor.

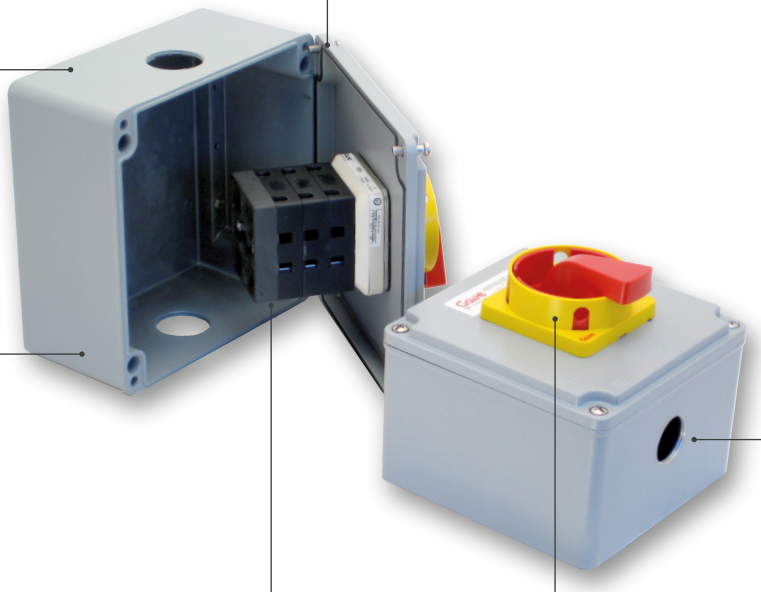

Tratamiento
La caja presenta un recubrimiento exterior en polvo epoxi poliéster en color gris (RAL 7032-aluminio) (RAL 7035 - acero) de acabado rugoso mediante el proceso de proyección electrostática y secado al horno a alta temperatura. Este tratamiento garantiza una excelente protección contra agentes químicos.

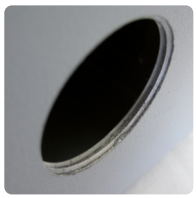

Cableado
La conexión se realiza a través de dos agujeros roscados métricos, uno en la parte superior y otro en la parte inferior de la envolvente.

Mando
Mando de seguridad/ emergencia que ofrece la posibilidad de bloquear mediante candado (hasta 4 candados) en la posición de desconexión para realizar operaciones de mantenimiento.

Materiales avanzados
El interruptor-seccionador ha requerido la búsqueda de materiales con un controlado coeficiente de expansión térmica (CTE) que aporte la combinación de una excelente resistencia mecánica en altas temperaturas junto con la estabilidad dimensional. El uso de polímeros de alto rendimiento combinados con aditivos ha permitido obtener interruptores de elevada resistencia a la temperatura, resistencia al desgaste, manteniendo la estabilidad dimensional y lubricidad de los componentes.

DIMENSIONES

Caja tamaño 1AL
- **F-300** 25 A 3P/6P

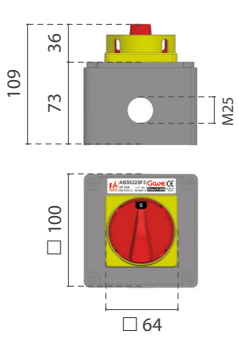

Caja tamaño 2AL
- **F-300** 40 A 3P/6P
- **F-400** 25 A 3P/6P

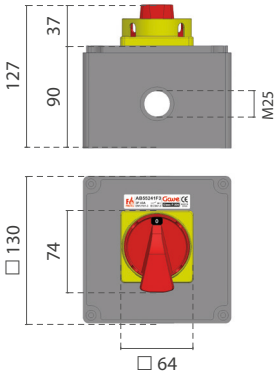

Caja tamaño 3AL
- **F-400** 40A 3P/4P/6P

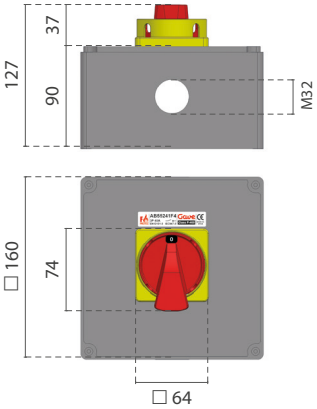

Caja tamaño 4AL
- **F-400 63**-100-125 A 3P / 63-100-125 A 6P

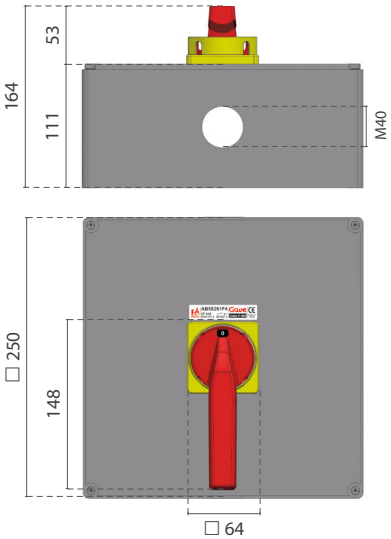

Caja tamaño 1AC

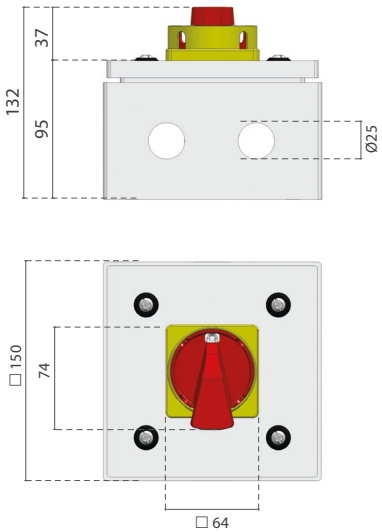

Caja tamaño 2AC

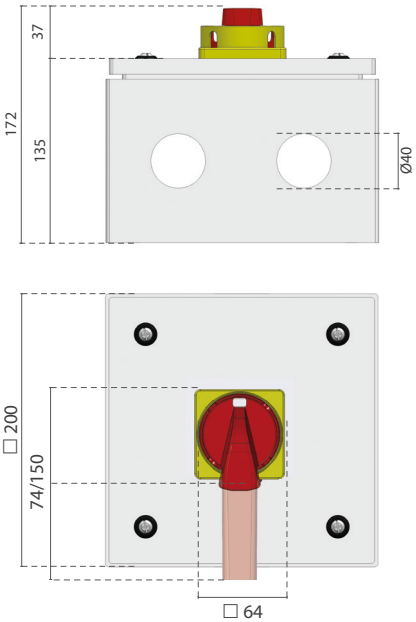

Esquemas eléctricos

552 Interruptor 3P

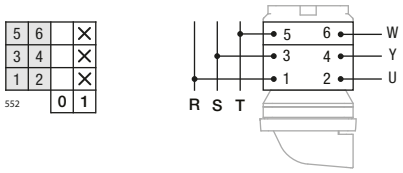

556 Interruptor 6P

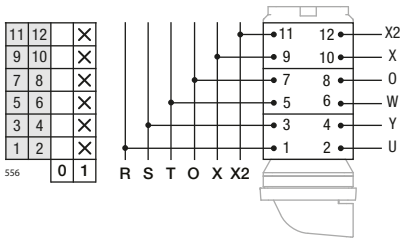

SISTEMA DE CODIFICACIÓN

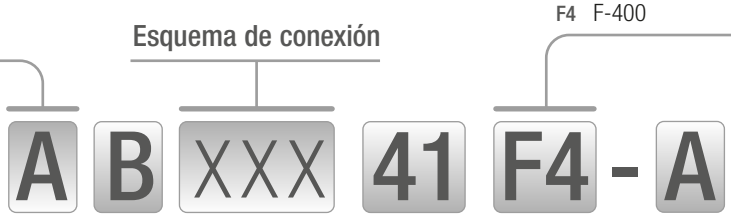

Serie

Esquema de conexión

Clase F

F3	F-300	F6	F-600
F4	F-400		

Mando bloqueable

B	Bloqueable en posición 0
L	Bloqueable en posiciones 0 y 1

Intensidad

25	25 A (sólo F-300)	71	100 A
		91	125 A
21	25 A	A1	160 A
41	40 A	B1	200 A
61	63 A	C1	250 A

Contactos auxiliares (12 A)

A	1 Contacto auxiliar N.A.
G	1 N.A. + 1 N.C.

Interruptores 0-1 clase F-300

polos	In	entradas de cable	tamaño caja	referencia	precio
3P	25 A	2xM25	1AL	AB55225F3	consultar
	40 A	2xM25	2AL	AB55241F3	consultar
6P	25 A	2xM25	1AL	AB55625F3	consultar
	40 A	4xM25	2AL	AB55641F3	consultar

Interruptores 0-1 clase F-400

polos	In	entradas de cable	tamaño caja	referencia	precio
3P	25 A	2xM25	2AL	AB55221F4	consultar
	40 A	2xM32	3AL	AB55241F4	consultar
6P	25 A	4xM25	2AL	AB55621F4	consultar

polos	In	entradas de cable	tamaño caja	referencia	precio
3P	63 A	2xM40	4AL	AB55261F4	consultar
6P	40 A	4xM32	3AL	AB55641F4	consultar

polos	In	entradas de cable	tamaño caja	referencia	precio
6P	63 A	4xM40	4AL	AB55661F4	consultar

polos	In	entradas de cable	tamaño caja	referencia	precio
3P	125 A	2xM40	4AL	AB55291F4	consultar
6P	125 A	4xM40	4AL	AB55691F4	consultar

Interruptores 0-1 clase F-600

polos	In	entradas de cable	tamaño caja	referencia	precio
3P	25 A	4xø25	1AC	AB55221F6	consultar
	40 A	4xø25	1AC	AB55241F6	consultar
	63 A	4xø40	2AC	AB55261F6	consultar

polos	In	entradas de cable	tamaño caja	referencia	precio
6P	25 A	4xø40	2AC	AB55621F6	consultar
	40 A	4xø40	2AC	AB55641F6	consultar
	63 A	4xø40	2AC	AB55661F6	consultar

CONMUTADORES MANUALES I - 0 - II EN CAJA IP65

«Conmutación y seccionamiento de cargas en formato compacto y de fácil instalación»

Los conmutadores de la serie A5 son dispositivos de conmutación en carga operados con mando manual y montados en caja.

Han sido diseñados para la conmutación o inversión de cargas y también poseen capacidad de seccionamiento de los circuitos.

Conforme a las normas

- IEC EN 60947-3
- EN 60529

Características generales

- Grado de protección IP 65
- Caja en policarbonato adecuada uso exterior
- Mando de seguridad bloqueable por candados
- Enclavamiento que impide la apertura de la caja cuando no está en posición “0”
- Integración del puente común en el interior del cuerpo del conmutador
- Facilidad de cableado
- Contactos auxiliares solidarios a los principales

Fiabilidad del contacto auxiliar

Los contactos auxiliares estan operados por el mismo eje que actua sobre los contactos de potencia evitando el riesgo de rotura de pestañas de unión entre contacto auxiliar e interruptor principal.

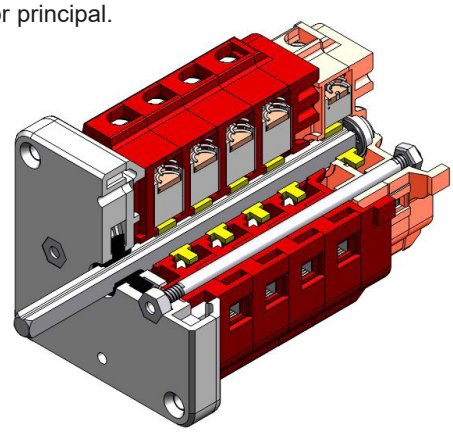

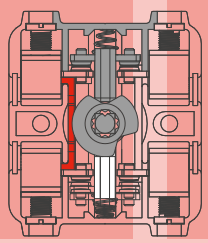

Puente de conexión integrado

La puesta en común de la salida a carga se realiza mediante un puente integrado en el interior del cuerpo del conmutador. De esta forma se incrementa la **seguridad** evitando los problemas de instalación y puntos calientes.

Conmutadores manuales en caja plástica

	tamaño caja	contacto auxiliar	intensidad	REFERENCIA mando gris/negro	REFERENCIA mando rojo/amarillo	precio
3 polos						
	E0		16 A	AC5621007	AB5621007	127,84
	E0	1NA		ACA621007	ABA621007	151,92
	E0		25 A	AC5622107	AB5622107	157,07
	E0	1NA		ACA622107	ABA622107	181,15
	E0		32 A	AC5623107	AB5623107	163,87
	E1		40 A	AC5624107	AB5624107	211,81
	E1		63 A	AC5626107	AB5626107	280,52
4 polos						
	E0		16 A	AC5631007	AB5631007	146,83
	E0	1NA		ACA631007	ABA631007	170,91
	E0		25 A	AC5632107	AB5632107	173,68
	E0	1NA		ACA632107	ABA632107	197,76
	E0		32 A	AC5633107	AB5633107	182,60
	E1		40 A	AC5634107	AB5634107	234,72
	E1		63 A	AC5636107	AB5636107	332,76

ESQUEMAS

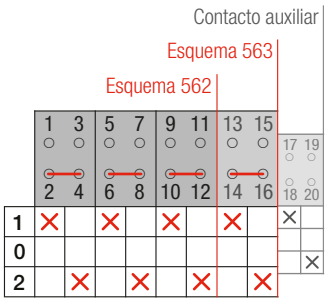

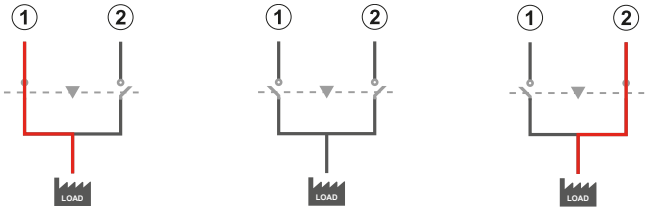

DIMENSIONES

Tamaño E0

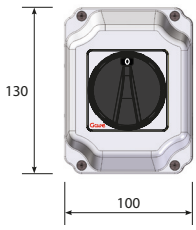

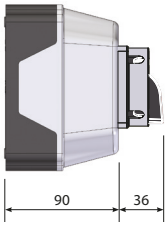

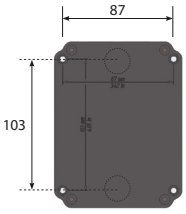

Tamaño E1

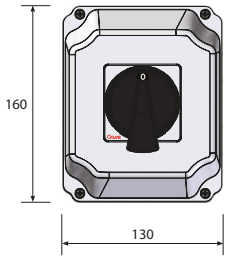

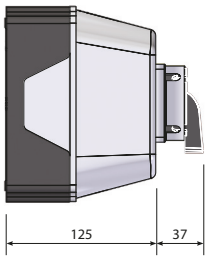

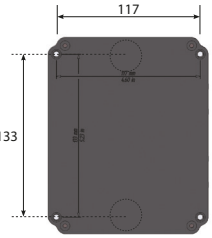

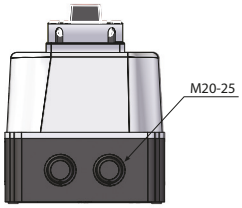

CONMUTADORES LUMINOSOS DE MANDO Y SEÑALIZACIÓN

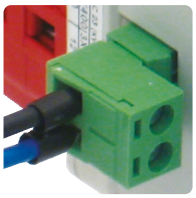

«Una solución avanzada aportando nuevas ventajas tecnológicas en aplicaciones de mando y señalización»

Los conmutadores de mando y señalización se utilizan para controlar, supervisar y señalizar la posición de discordancia de los disyuntores. También se utilizan para enviar pequeños impulsos a elementos de control remoto como bobinas de emisión, contadores...
Han sido creados con los últimos avances en tecnología LED liberando la señalización luminosa de mantenimiento y aumentando su fiabilidad. Una electrónica específica permite una conexión multitensión reduciendo el número de referencias necesarias, optimizando el proceso productivo y la disponibilidad de producto.

Conforme a las normas

- IEC 60947-3
- EN 60947-3
- IEC 61000

Características generales

La combinación de tecnología electrónica y electromecánica en este producto aporta una solución que destaca por su elevado nivel de integración consiguiendo un producto de fácil uso e instalación.

- Tecnología multiled de alta luminosidad
- Multitensión 24-240VAC - 24-150VDC
- Facilidad de conexión mediante regleta independiente de polaridad.
- Electrónica encapsulada. Máxima protección y seguridad.
- Sencillez de montaje. Tuercas insertadas en bloque de ruptura.
- Fijación de carátula mediante simple clic.

Aplicaciones

- Ferroviario
- Distribución media tensión

Diagrama sinóptico

La asociación del conmutador a un interruptor o a un seccionador viene fácilmente identificada en el sinóptico mediante la forma de la carátula frontal.

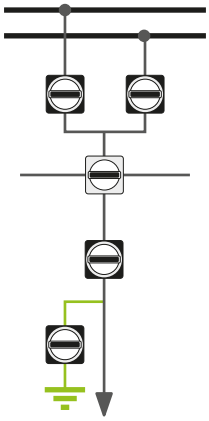

ejemplo de un sinóptico de mando y señalización

Renovación de instalaciones

La renovación de instalaciones crea frecuentemente dificultades de abastecimiento en la localización y compra de productos originales que a menudo ya no están disponibles en el mercado. En Gave le proporcionaremos la **contrarreferencia** que usted necesita e incluso puede disponer de un servicio técnico experto en la elaboración de contratipos a partir de un producto original.

Funcionamiento

MS - Mando y Señalización

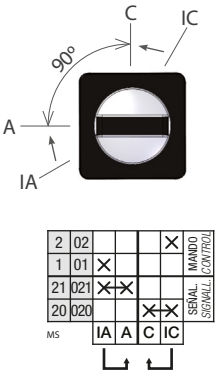

conmutadores con dos posiciones fijas a 90º para contactos de señalización/ predisposición y dos posiciones adicionales con retorno de 30º mediante el giro del mando.

MS - Señalización

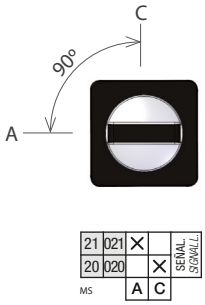

ES - Empuje y giro con retorno

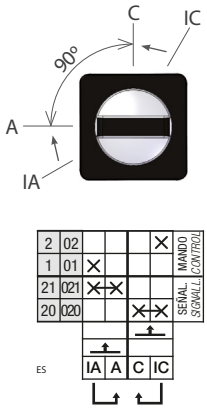

los conmutadores ES tienen dos posiciones fijas a 90º para contactos de señalización/ predisposición y dos posiciones adicionales con retorno de 30º mediante el empuje y giro del mando.

EV - Giro y Empuje

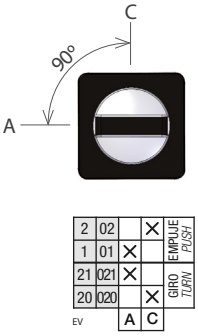

los conmutadores EV tienen dos posiciones fijas a 90º para contactos de giro y dos posiciones predisposición y dos posiciones verticales para contactos mantenidos mediante empuje.

EP - Empuje con pulsador
EL - Empuje con pulsador luminoso

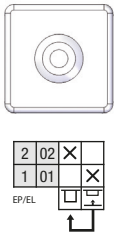

los pulsadores EP y EL tienen dos posiciones, una posición fija con el pulsador saliente y otra posición mantenida con el pulsador empujado con retorno a la posición fija.

DESCARGAR CATÁLOGO

SISTEMA DE REFERENCIAS

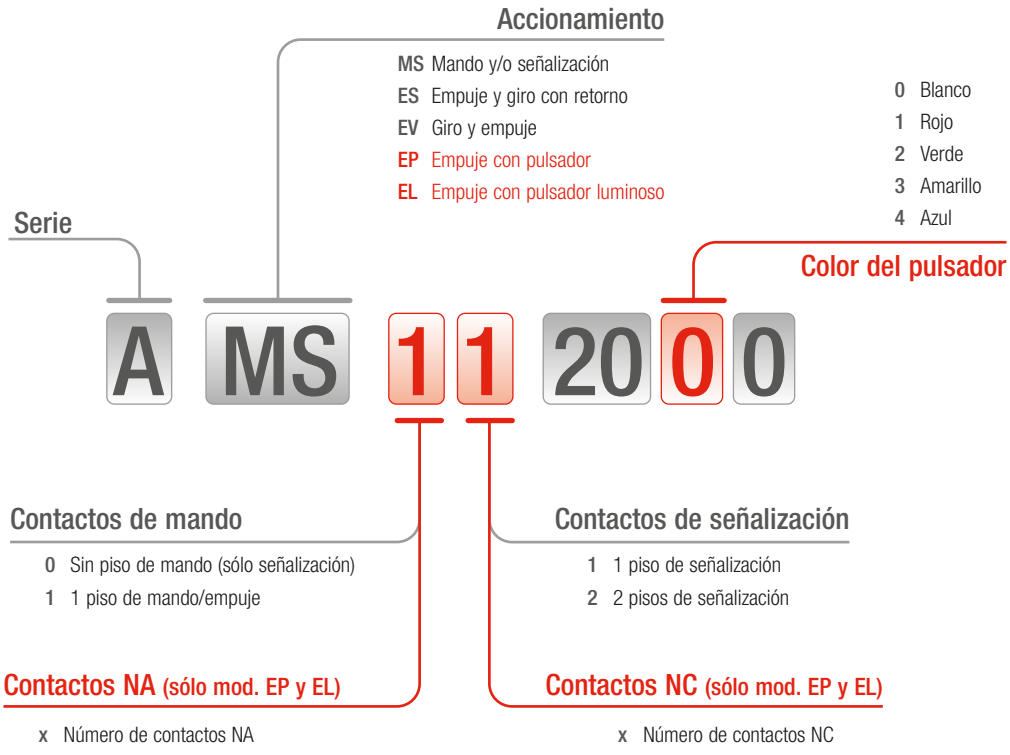

Dimensiones

MS
Mando y/o señalización

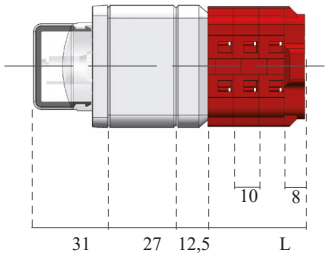

ES
Empuje y giro con retorno

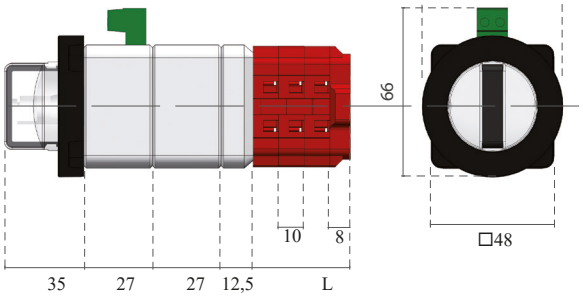

EV/GB/GT Giro y empuje

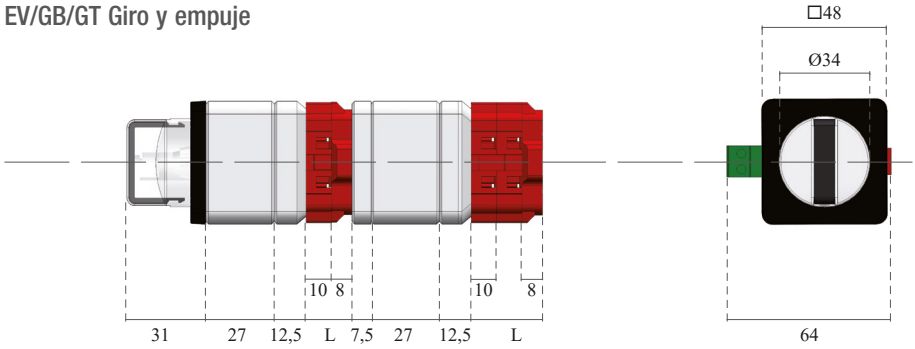

EP Empuje con pulsador

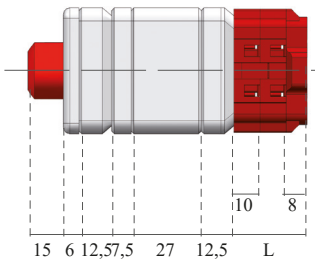

EL Empuje con pulsador luminoso

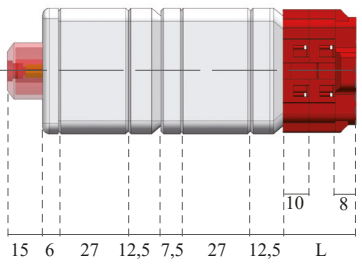

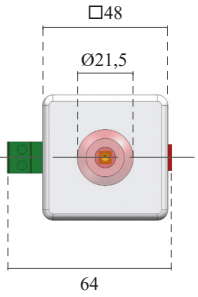

NOTA: modelo EP sin conector de luz

MB/MT
Mando y/o señalización

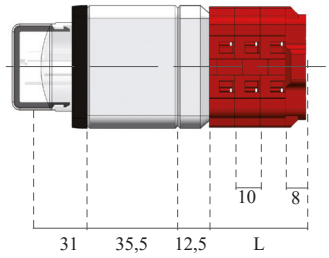

EB/ET
Empuje y giro con retorno

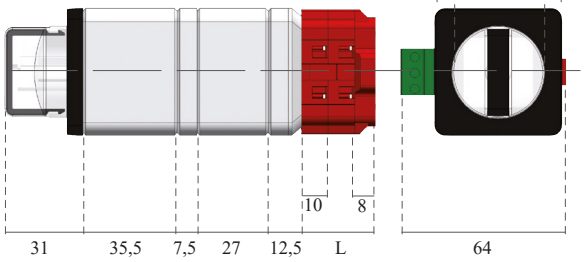

Dimensiones de fijación

MS, MB, MT, ES, EB, ET, EV, GB y GT

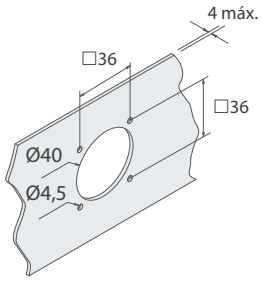

EP y EL

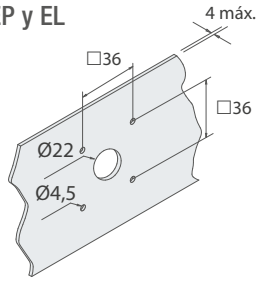

valores en mm

pisos	1	2	3	4
L	18	28	38	48

Modelos estándar

Mando y/o señalización

Num. Pisos			Tensión	In	Referencias	Precio
Control	Señal	Total				
1	1	2	24-240 V AC / 24-150 V DC	25 A	AMS112000	consultar
1	2	3	24-240 V AC / 24-150 V DC	25 A	AMS122000	consultar
0	1	1	24-240 V AC / 24-150 V DC	25 A	AMS012000	consultar
0	2	2	24-240 V AC / 24-150 V DC	25 A	AMS022000	consultar

Interruptores suministrados sin carátula

Empuje y giro con retorno

Num. Pisos			Tensión	In	Referencias	Precio
Control	Señal	Total				
1	1	2	24-240 V AC / 24-150 V DC	25 A	AES112000	consultar
1	2	3	24-240 V AC / 24-150 V DC	25 A	AES122000	consultar

Interruptores suministrados sin carátula

Giro y empuje

Num. Pisos			Tensión	In	Referencias	Precio
Control	Señal	Total				
1	1	2	24-240 V AC / 24-150 V DC	25 A	AEV112000	consultar
2	1	3	24-240 V AC / 24-150 V DC	25 A	AEV212000	consultar

Interruptores suministrados sin carátula

Empuje con pulsador

Contactos		Pisos	Color	Tensión	In	Referencias	
N. A.	N. C.						
1	1	1	Rojo	--	25 A	AEP112010	consultar
2	2	2	Rojo	--	25 A	AEP222010	consultar

Pulsadores suministrados con carátula

Empuje con pulsador luminoso

Contactos		Pisos	Color	Tensión	In	Referencias	
N. A.	N. C.						
1	1	1	Rojo	24-240 V AC / 24-150 V DC	25 A	AEL112010	consultar
2	2	2	Rojo	24-240 V AC / 24-150 V DC	25 A	AEL222010	consultar

Pulsadores suministrados con carátula

Accesorios

Carátulas

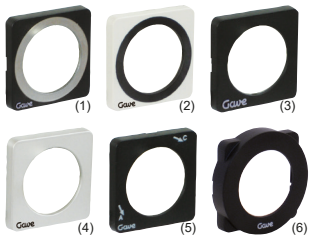

descripción	referencia	precio
Carátula negra con círculo plata (1)	AP326904-	8,71
Carátula gris con círculo negro (2)	AP327906-	8,71
Carátula negra (3)	AP325904-	8,71
Carátula plata (4)	AP325906-	8,71
Carátula negra con inscripción (5)	AP3289040	12,69
Carátula negra redonda con inscripción (6)	AP341904-	consultar

Mandos

descripción	referencia	precio
Mando señalización cal.0 Blanco	AK1020050	5,16
Mando señalización cal.0 Rojo	AK1020020	5,16
Pulsador transparente blanco	AK1030050	4,73
Pulsador transparente rojo	AK1030020	4,73
Pulsador transparente azul	AK1030030	4,73
Pulsador transparente verde	AK1030060	4,73
Pulsador transparente amarillo	AK1030070	4,73
Pulsador opaco negro	AK1040040	4,73

CONMUTADORES DE MANDO Y SEÑALIZACIÓN BICOLOR Y TRICOLOR

«La integración de LEDs multicolor abre nuevas posibilidades en los diseños de cuadros de control y señalización»

La tecnología LED permite la señalización luminosa combinando diferentes colores según nuestras necesidades y se caracterizan por su alimentación monotensión.

Los conmutadores bicolores utilizan dos colores diferentes que vienen determinados por la posición del mando. Un sistema de sensores electrónicos redundantes en la placa electrónica garantiza la detección de la posición y la correcta señalización luminosa.

Los conmutadores de mando y señalización tricolor se caracterizan por utilizar una lógica mixta posición/señal. La placa electrónica incorpora tres terminales de conexión de los cuales dos son para la alimentación y el tercero para recibir la señal de discrepancia en caso de producirse. Cuando nos llega señal de discrepancia el conmutador deja de iluminarse en función de la posición y pasa a iluminarse en un color diferenciado.

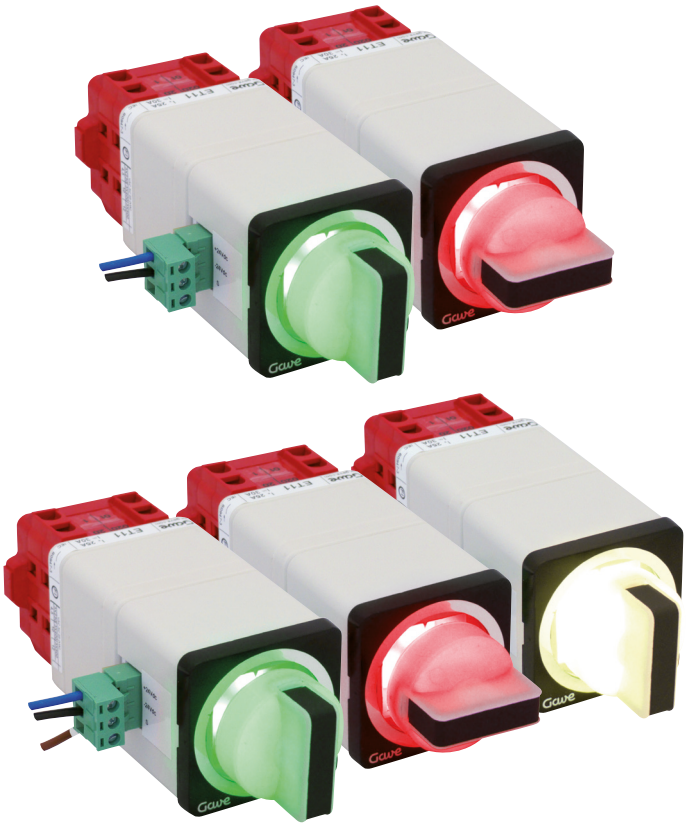

Ejemplo de diagrama de discordancia

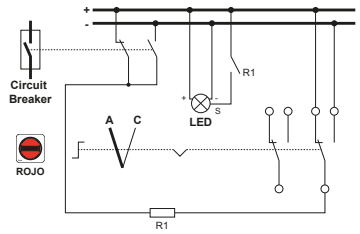

Señal OK
El interruptor-seccionador y los contactos de control/señalización están abiertos. El color del mando es rojo.

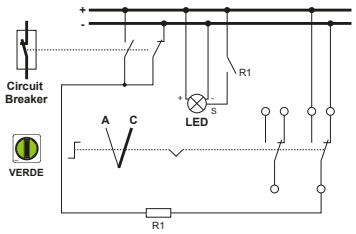

Señal OK
El interruptor-seccionador y los contactos de control/señalización están cerrados. El color del mando es verde.

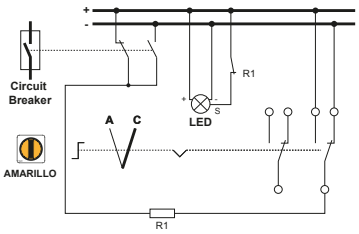

Señal discordante
El interruptor-seccionador está abierto y los contactos de control/señalización están cerrados. El color del mando es amarillo indicando discordancia.

SISTEMA DE REFERENCIAS

Accionamiento

- MB Control y/o señalización **bicolor**
- EB Empuje y giro con retorno **bicolor**
- GB Giro y empuje **bicolor**
- MT Control y/o señalización **tricolor**
- ET Empuje y giro con retorno **tricolor**
- GT Giro y empuje **tricolor**

Tensión

- 1 110 V DC
- 2 220 V DC
- 3 24 V DC
- 4 48 V DC
- 5 125 V DC

Serie

A MT 1 1 3 12 1

Contactos de Mando

- 0 Sin piso de mando (sólo señalización)
- 1 1 piso de mando/empuje

Contactos de Señalización

- 1 1 piso de señalización
- 2 2 pisos de señalización

Color luz LED 90-270º

Color luz LED 0-180º

Color luz LED de la discordancia

(Sólo modelos tricolor)

Códigos de color

- 0 Blanco
- 1 Rojo
- 2 Verde
- 3 Amarillo
- 4 Azul

Modelos estándar

Control y/o señalización

tipo	colores	num. pisos control	num. pisos señal	num. pisos total	tensión	In	referencias	precio
Bicolor	Verde/blanco	1	1	2	110 V DC	25 A	AMB112201	consultar
	Verde/blanco	1	2	3	110 V DC	25 A	AMB122201	consultar
	Verde/blanco	0	1	1	110 V DC	25 A	AMB012201	consultar
	Verde/blanco	0	2	2	110 V DC	25 A	AMB022201	consultar
Tricolor	Ámbar/verde/rojo	1	1	2	110 V DC	25 A	AMT113211	consultar
	Ámbar/verde/rojo	1	2	3	110 V DC	25 A	AMT123211	consultar

Empuje y giro con retorno

tipo	colores	num. pisos control	num. pisos señal	num. pisos total	tensión	in	referencias	precio
Bicolor	Verde/rojo	1	1	2	110 V DC	25 A	AEB112211	consultar
	Verde/rojo	1	2	3	110 V DC	25 A	AEB122211	consultar
Tricolor	Ámbar/verde/rojo	1	1	2	110 V DC	25 A	AET113211	consultar
	Ámbar/verde/rojo	1	2	3	110 V DC	25 A	AET123211	consultar

Giro y empuje

tipo	colores	num. pisos control	num. pisos señal	num. pisos total	tensión	in	referencias	precio
Bicolor	Verde/rojo	1	1	2	110 V DC	25 A	AGB112211	consultar
	Verde/rojo	1	2	3	110 V DC	25 A	AGB122211	consultar
Tricolor	Ámbar/verde/rojo	1	1	2	110 V DC	25 A	AGT113211	consultar
	Ámbar/verde/rojo	1	2	3	110 V DC	25 A	AGT123211	consultar

Interruptores suministrados sin carátula

INTERRUPTORES MODULARES SERIE M5

Los interruptores modulares de la serie M5 son interruptores-seccionadores multipolares con mando manual.
Han sido diseñados para su aplicación como interruptores principales en carga e interruptores de maniobra.

Características específicas

M5 - 25-40-63 A
- Corte plenamente aparente
- Contactos pastillados

M5 - 125-160 A
- Corte visible
- Corte plenamente aparente

Características generales

- Doble corte por fase
- Fijación en perfil DIN, placa de montaje o en armario modular con apertura frontal 45 mm
- Aparatos y accesorios IP20

Conforme a las normas

- IEC 60947-3
- EN 60947-3

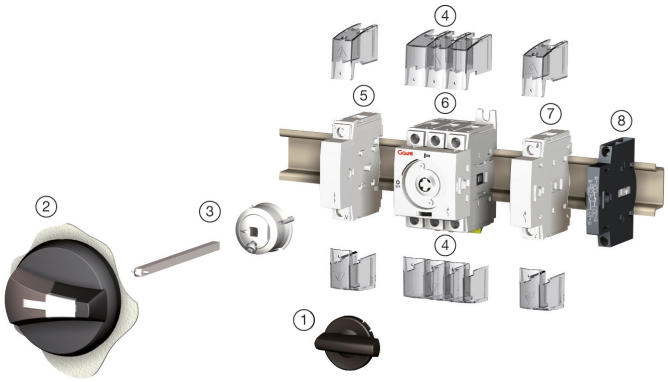

1. Mando directo
2. Mando interbloqueado para accionamiento exterior
3. Eje prolongado
4. Cubre bornes
5. Polo de neutro
6. Interruptor
7. Cuarto polo
8. Contactos auxiliares tipo M

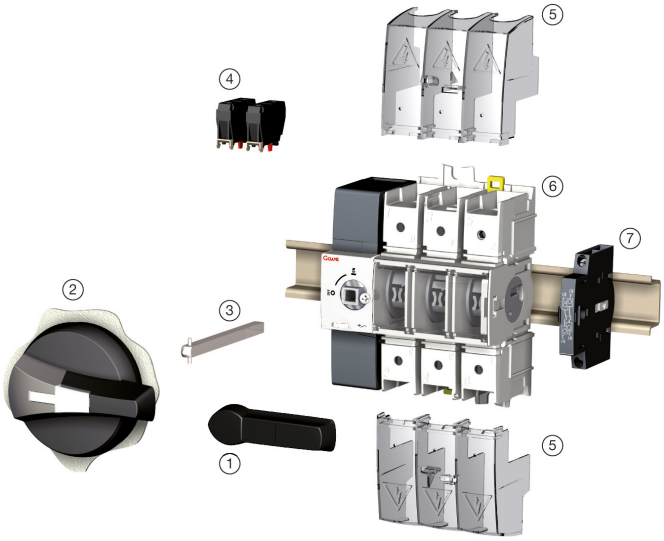

1. Mando directo
2. Mando interbloqueado para accionamiento exterior
3. Eje prolongado
4. Contactos auxiliares tipo U
5. Cubrebornes
6. Interruptor
7. Contactos auxiliares tipo M

DIMENSIONES SERIE M5

Intensidad de corte de 25 a 63 A

Mando para accionamiento directo

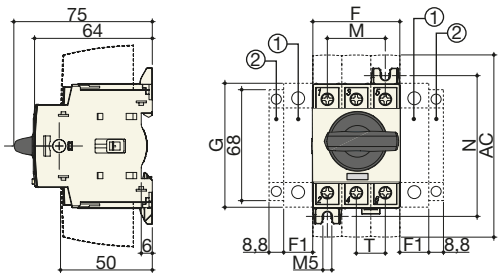

Mando accionamiento frontal exterior

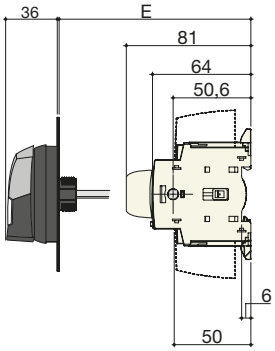

Mando accionamiento lateral exterior derecho

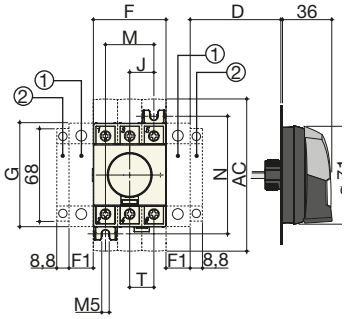

Calibre (A)	Exteriores				Cubrebornes	Caja				Fijaciones		Conexión
	D mín	D máx	E mín	E máx	AC	F	F1	G	J	M	N	T
25-40 A	30	235	100	372	110	45	15	68	15	30	75	15
63 A	30	235	100	372	110	52,5	17,5	76	17,5	35	85	17,5

1. Polo adicional
2. Contacto auxiliar

Intensidad de corte de 125 a 160 A

Mando para accionamiento directo

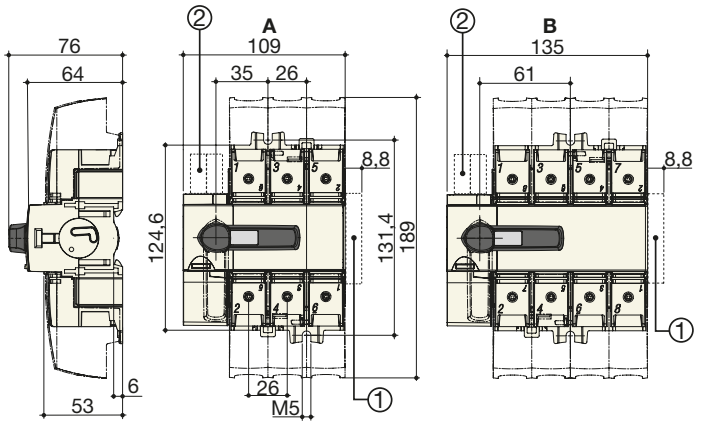

Mando accionamiento exterior

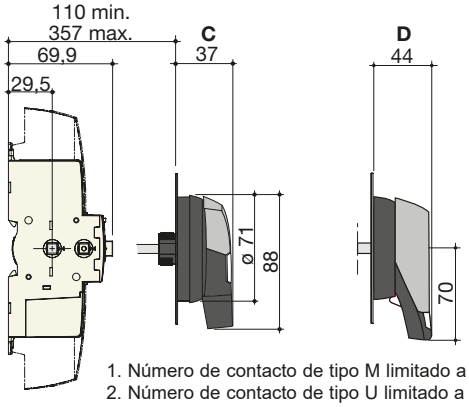

1. Número de contacto de tipo M limitado a 4 unidades.
2. Número de contacto de tipo U limitado a 2 unidades.

ESPECIFICACIONES TÉCNICAS SERIE M5

				25 A	40 A	63 A	125 A	160 A
Intensidad térmica (al aire)			Ith A	25	40	63	125	160
Fusible de protección máx. (gG)			In (A)	40	40	80	125	160
Tensión de impulso			Uimp KV	8	8	8	8	8
Intensidad admisible de corta duración 0,3s			Icw A	2,5	2,5	3	7	7
Intensidad eficaz de Cortocircuito Condicional			Icc KA	6	6	9	12	12
Tensión de empleo			Ue V~	690	690	690	690	690
Tensión de aislamiento			Ui V	800	800	800	800	800
Intensidades asignadas de empleo	AC 21	A	415 V	25	40	63	125	160
		A	500 V	25	40	63	125	160
		A	690 V	25	40	63	125	160
	AC 22	A	415 V	25	40	63	125	160
		A	500 V	25	40	63	125	125 (AC 22 A) 160 (AC 22 B)
		A	690 V	25	32 (AC 22 A) 40 (AC 22 B)	40 (AC 22 A) 63 (AC 22 B)	80 (AC 22 A) 100 (AC 22 B)	100 (AC 22 A) 160 (AC 22 B)
	AC 23	A	415 V	25	40	63	125	125 (AC 23 A) 160 (AC 23 B)
		A	500 V	25	25	63	100	100
		A	690 V	25	25	40	80	80
Sección de cable (min-máx)			mm2	1,5 - 6	1,5 - 6	2,5 - 35	10 - 70	10 - 70
Par de apriete			Nm	2,5	2,5	4	4	4

INTERRUPTORES MODULARES SERIE M5

Intensidad de corte de 25 a 63 A (aparato sin mando)

	polos	intensidad	referencia	precio
	3 polos	25 A	**MN55221-0**	**42,09**
	3 polos	40 A	**MN55241-0**	**57,45**
	3 polos	63 A	**MN55262-0**	**84,15**

Polos adicionales

	descripción	intensidad	calibre	referencia	precio
	Cuarto Polo	25 A	1	**MN3002100**	**14,71**
		40 A	1	**MN3004100**	**16,66**
		63 A	2	**MN3006200**	**26,75**
	Polo de tierra	25-40 A	1	**MN300PE01**	**15,98**
		63 A	2	**MN300PE02**	**23,97**
	Polo de neutro	25-40 A	1	**MN300NP01**	**15,98**
		63 A	2	**MN300NP02**	**23,97**

Intensidad de corte de 125 a 160 A (aparato sin mando)

	polos	intensidad	referencia	precio
MV552B3-0	3 polos	125 A	**MV55293-0**	**135,77**
	3 polos	160 A	**MV552B3-0**	**154,73**
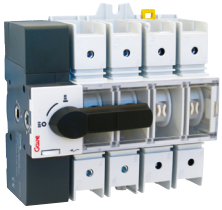	4 polos	125 A	**MV55393-0**	**170,64**
	4 polos	160A	**MV553B3-0**	**194,55**

Contactos auxiliares

	descripción	referencia	precio
	Contacto auxiliar 25-160A	**MN3100000**	**24,83**
	Contacto auxiliar Tipo U NC	**39990701**	**24,74**
	Contacto auxiliar Tipo U NA	**39990702**	**24,74**

ACCESORIOS SERIE M5

Cubrebornes

polos	intensidad	contenido	referencia	precio
1 polo	25-40 A	superior e inferior	**MN0700101**	**12,27**
3 polos	25-40 A	superior e inferior	**MN0700103**	**9,50**
1 polo	63 A	superior e inferior	**MN0700201**	**5,29**
3 polos	63 A	superior e inferior	**MN0700203**	**12,80**
3 polos	125-160 A	superior e inferior	**MN0700303**	**14,18**
4 polos	125-160 A	superior e inferior	**MN0700304**	**16,87**

Mando de accionamiento directo

	descripción	referencia	precio
	25-40-63 A	**MK1000N40**	**3,40**
	125-160 A	**MK1000N42**	**6,08**

Mando bloqueable exteriormente

	descripción	referencia	precio
	25-40-63 A	**MK1200N40**	**13,25**
	125-160 A	**MK1200N42**	**16,72**

Mando bloqueable exteriormente de seguridad rojo/amarillo

	descripción	referencia	precio
	25-40-63 A	**MK1200N20**	**13,25**
	125-160 A	**MK1200N22**	**16,72**

Ejes prolongados

	Intensidad	150 mm		200 mm		300 mm	
		referencia	precio	referencia	precio	referencia	precio
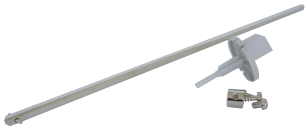	25-40-63 A	**MK0805150**	**5,71**	**MK0805200**	**6,47**	**MK0805320**	**7,51**
	125-160 A	**MK0806150**	**11,98**	**MK0806200**	**13,51**	**MK0806320**	**15,78**

INTERRUPTORES SECCIONADORES AC DE 125 A 3200A

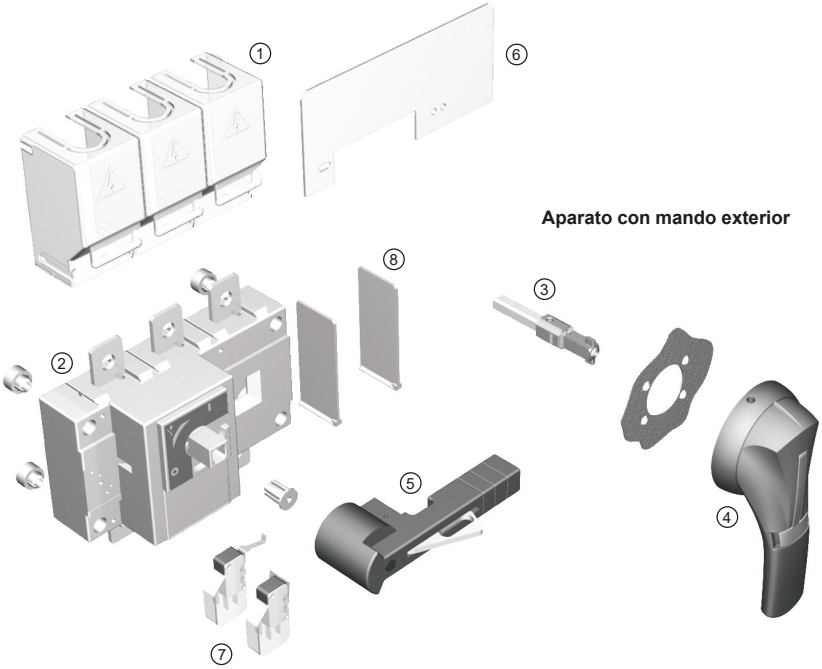

Aparato con mando exterior

Aparato con mando directo

Funciones

Los interruptores-seccionadores de la serie 55AC aseguran el corte o cierre en carga y el seccionamiento de seguridad de todos los circuitos eléctricos.

Los interruptores-seccionadores están diseñados para circuitos eléctricos de baja tensión. Los interruptores están preparados para trabajar en condiciones de carga normales y anormales, destacando su elevada capacidad de corte en condiciones de sobrecarga.

Los interruptores también están capacitados para trabajar en circuitos DC para tensiones hasta 500V.

Conforme a las normas

- IEC 60947-3

Características generales

- Gran rango de intensidades (125 - 3200A) en 6 tamaños diferentes
- Corte plenamente aparente
- Alta resistencia térmica y dinámica
- Categorías de empleo (AC-22 y AC-23)
- Gran número de maniobras eléctricas y mecánicas
- Alta resistencia al calor húmedo "tropicalizado"

Dimensiones

Ver página 65

Posibilidades de montaje

1. Cubrebornes de protección de pletinas IP2
2. Aparato
3. Eje prolongado
4. Mando frontal exterior
5. Mando frontal directo
6. Pantalla de protección de pletinas
7. Contactos auxiliares IP2
8. Pantalla de separación

SISTEMA DE REFERENCIAS

Interruptor-seccionador AC

55AC **4** **XXX**

Número de polos

- **3** Tres polos
- **4** Cuatro polos

Intensidad

012	125 A	**100**	1000 A
016	160 A	**120**	1200 A
020	200 A	**160**	1600 A
025	250 A	**200**	2000 A
040	400 A	**250**	2500 A
063	630 A	**320**	3200 A
080	080 A		

Aparatos para accionamiento frontal (no incluye mando)

		3 polos		4 polos	
Tamaño	Intensidad	referencia	precio	referencia	precio
B3	125 A	**55AC3012**	**111,18**	**55AC4012**	**138,46**
	160 A	**55AC3016**	**144,94**	**55AC4016**	**164,36**
B4	200 A	**55AC3020**	**212,24**	**55AC4020**	**251,05**
	250 A	**55AC3025**	**262,69**	**55AC4025**	**319,62**
B5	400 A	**55AC3040**	**354,57**	**55AC4040**	**406,32**
	630 A	**55AC3063**	**480,09**	**55AC4063**	**569,37**
B6	800 A	**55AC3080**	**837,20**	**55AC4080**	**979,92**
	1000 A	**55AC3100**	**1.209,82**	**55AC4100**	**1.413,33**
B7	1250 A	**55AC3120**	**1.249,39**	**55AC4120**	**1.447,25**
	1600 A	**55AC3160**	**1.418,99**	**55AC4160**	**1.611,21**
	1800 A	**55AC3180**	**2.753,17**	**55AC4180**	**2.905,81**
B8	2000 A	**55AC3200**	**3.488,09**	**55AC4200**	**3.861,22**
	2500 A	**55AC3250**	**3.974,29**	**55AC4250**	**4.368,13**
	3200 A	**55AC3320**	**4.302,49**	**55AC4320**	**5.012,60**

ESQUEMA DE ACCESORIOS

	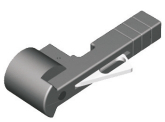				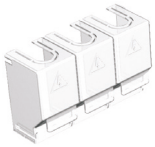		
Clasificación	**Mando directo**	**Mando exterior**	**Eje prolongado**	**Contacto auxiliar**	**Cubrebornes**	**Pantallas de protección**	**Separador de fase**
125 A / B3 160 A / B3	Mando B1 **S11B1**	Mando S2 **S13S2**	200 mm S081**020** 320 mm S081**032** 500 mm S081**050**	1st NO/NC contact 2699 **0031** 2nd NO/NC contact 2699 **0032**	3P S073B3 4P S074B3	3P S063B3 4P S064B3	3P S053B3 4P S054B3
200 A / B4 250 A / B4	Mando B2 **S11B2**				3P S073B4 4P S074B4	3P S063B4 4P S064B4	3P S053B4 4P S054B4
400 A / B5 630 A / B5	Mando J1 **S11J1**				3P S073B5 4P S074B5	3P S063B5 4P S064B5	3P S053B5 4P S054B5
800 A / B6 1000 A / B6	Mando J4 **S11J4**	Mando S4 **S13S4**	200 mm S081**520** 320 mm S081**532** 400 mm S081**540**			3P S063B6 4P S064B6	
1250 A /B7 1600 A / B7 1800 A / B7						3P S063B7 4P S064B7	
2000 A / B8 2500 A / B8 3200 A / B8	Mando S5 **S11S5**	Mando S5 **S13S5** Mando V2 **S13V2**	200 mm S083**020** 320 mm S083**032**			3P S063B8 4P S064B8	

ACCESORIOS

Mandos para accionamiento directo (3 o 4 polos)

tipo de mando	intensidad	■ Negro referencia	precio
B1	125-160 A	**S11B1**	**13,08**
B2	200-630 A	**S11B2**	**13,08**
J1	200-630 A	**S11J1**	**13,47**
J4	800-1600 A	**S11J4**	**57,70**
S5	2000-3200 A	**S11S5**	**79,99**

Mandos para accionamiento exterior frontal

tipo de mando	intensidad	■ Negro referencia	precio
S2	125-630 A	**S13S2**	**35,72**
S4	800 a 1800 A	**S13S4**	**120,36**
V2	2000 a 3200 A	**S13V2**	**285,98**
S5	2000-3200 A	**S13S5**	**230,34**

Ejes prolongados

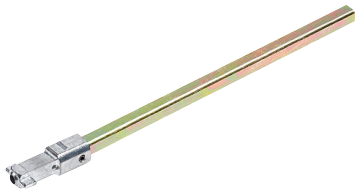

longitud	B3...B5 referencia	B3...B5 precio	B6 - B7 referencia	B6 - B7 precio	B8 - B9 referencia	B8 - B9 precio
200 mm	**S081020**	**11,01**	**S081520**	**25,12**	S083020	47,16
320 mm	**S081032**	**17,09**	**S081532**	**62,01**	S083032	59,14
400 mm	-		**S081540**	**63,29**	-	
500 mm	**S081050**	**19,56**	-		-	

Contactos auxiliares NA/NC p

intensidad	descripción	referencia	precio
125-3200 A	1º contacto	**26990031**	**19,17**
125-3200 A	2º contacto	**26990032**	**17,89**
4000 A	1º / 2º contacto	**de origen**	

Cubrebornes (superior o inferior)

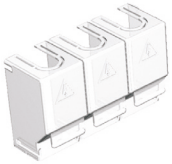

Tamaño	3 polos referencia	3 polos precio	4 polos referencia	4 polos precio
B3	S073B3	37,41	S074B3	47,37
B4	S073B4	45,30	S074B4	54,62
B5	S073B5	49,32	S074B5	59,55

Separadores de fases (superior o inferior)

Tamaño	3 polos referencia	3 polos precio	4 polos referencia	4 polos precio
B3	S053B3	7,38	S054B3	9,27
B4	S053B4	7,97	S054B4	9,34
B5	S053B5	14,64	S054B5	17,23

Pantallas de protección (superior o inferior)

Tamaño	3 polos		4 polos	
	referencia	precio	referencia	precio
B3	S063B3	13,86	S064B3	14,51
B4	S063B4	12,96	S064B4	15,30
B5	S063B5	18,90	S064B5	27,19
B6	S063B6	32,63	S064B6	29,13
B7	S063B7	77,40	S064B7	82,44
B8	S063B8	82,31	S064B8	87,50

DIMENSIONES

125 a 630 A

1. Cubrebornes
A. Mando tipo S2

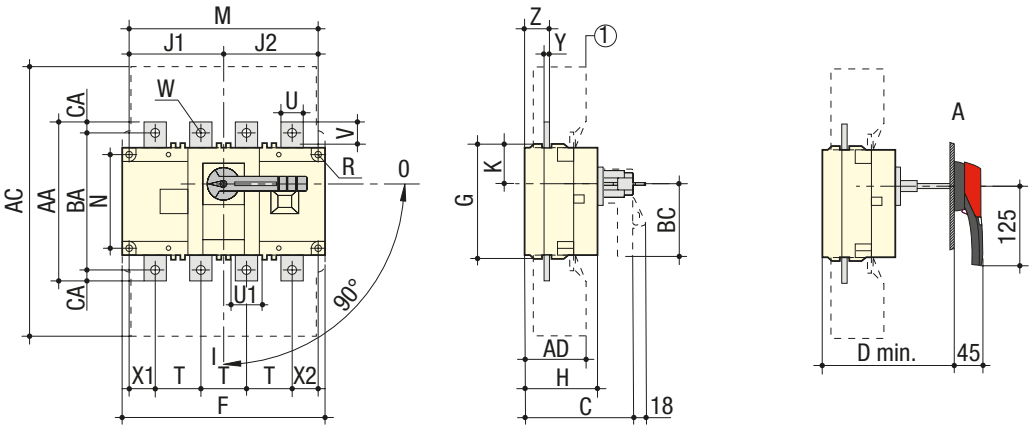

			Cubrebornes		Caja									Fijaciones				Conexión												
	C	D min	AC	AD	F 3p	F 4p	G	H	J1 3p	J1 4p	J2	K	BC	M 3p	M 4p	N	R	T	U	U1	V	W	X1 3p	X1 4p	X2	Y	Z	AA	BA	CA
B3	115	125	235	50	140	170	93	65	45	75	75	31,5	80	120	150	65	5,5	36	20	20,5	25	9	28	22	20	3,5	20,5	135	115	10
B4	115	125	280	60	180	230	108	75	55	105	105	34	115	160	210	80	5,5	50	20	25,5	21,5	11	33	33	27	3,5	22,5	160	130	15
B5 (500A) B5 (630A)	160	165	401	89	230	290	170	110	75	135	135	55	115	210	270	140	7	65	32	45,5	29	11 13	42,5	37,5	37,5	5	36	235	205	15 20

800 a 1800 A

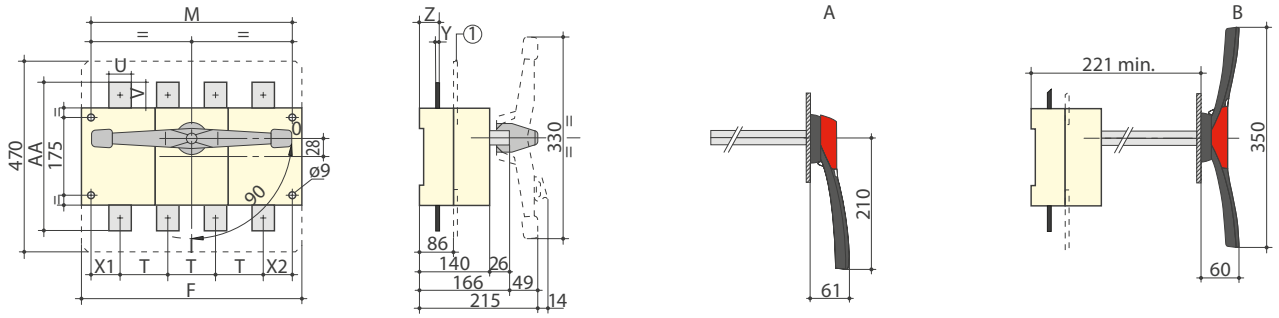

	Caja		Fijaciones		Conexión							
	F 3p	F 4p	M 3p	M 4p	T	U	V	Y	X1	X2	Z	AA
B6	280	360	255	335	80	50	60,5	7	47,5	47,5	46,5	321
B6 (CD1250A)	280	360	255	335	80	60	65	7	47,5	47,5	46,5	330
B7	372	492	347	467	120	90	44	8	53,5	53,5	47,5	288

1. Pantalla de protección
A. Mando simple
B. Mando doble

2000 a 3200 A

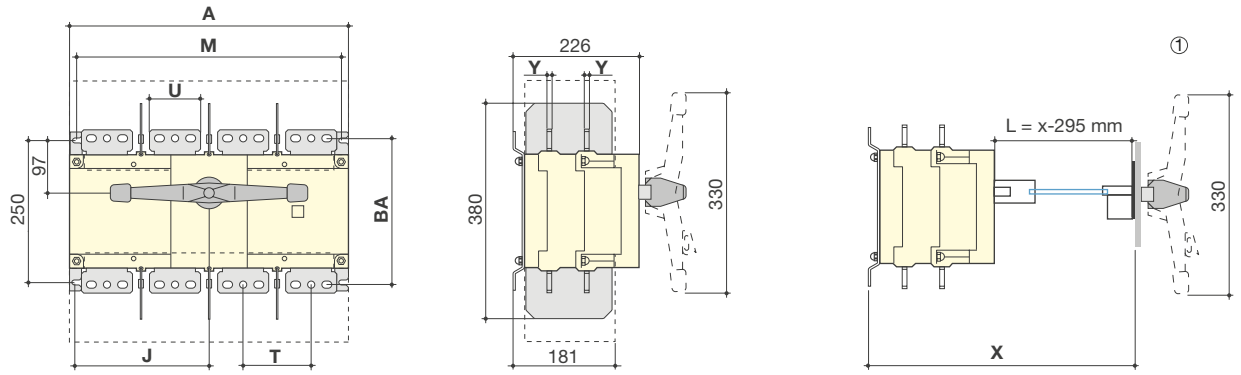

	Exteriores		Caja		Fijaciones		Conexiones			
	A 3p	A 4p	J 3p	J 4p	M 3p	M 4p	T	U	Y	BA
B8	372	492	173,5	233,5	347	367	120	90	8	258

Especificaciones técnicas

		Tamaño B3		Tamaño B4		Tamaño B5		Tamaño B6
		125 A	160 A	200 A	250 A	400 A	630 A	800 A
Intensidad térmica	Ith A	125	160	200	250	400	630	800
Tensión de aislamiento	Ui (V)	800	800	800	800	1000	1000	1000
Tensión de impulso	Uimp (kV)	8	8	8	8	12	12	12
Intensidades de empleo	A							
AC23A/B - 415 VAC		125/125	160/160	200/200	250/250	400/400	630/630	800/800
DC21A/B -500VDC (aparatos 3P - positivo 2 polos en serie)		125/125	160/160	200/200	250/250	400/400	630/630	800/800
DC23A-500VDC (aparatos 4P - 2 polos en serie por fase)		125/125 125/125	160/160 160/160	200/200 200/200	250/250 250/250	400/400 400/400	630/630 630/630	800/800 800/800
Intensidad de cortocircuito prevista	(kA rms)	100	100	80	50	100	70	50
Calibre del fusible asociado	A	125	160	200	250	400	630	800
Intensidad admisible 1s	Icw (kA)	7	7	9	9	13	13	26
Sección mínima cables Cu	mm^2	35	50	70	95	185	2x105	2x185
Sección mínima pletinas Cu	mm^2	-	-	-	-	-	2x30x5	2x40x5
Sección máxima cables Cu	mm^2	50	95	95	150	240	2x300	2x300
Ancho máximo pletina Cu	mm^2	25	25	32	32	40	50	63
Par de apriete	Nm	9/-	9/-	20/-	20/-	20/-	20/-	40/45

		Tamaño B6	Tamaño B7			Tamaño B8		
		1000 A	1250 A	1600 A	1800 A	2000 A	2500 A	3200 A
Intensidad térmica	Ith A	1000	1250	1600	1800	2000	2500	3200
Tensión de aislamiento	Ui (V)	1000	1000	1000	1000	1000	1000	1000
Tensión de impulso	Uimp (kV)	12	12	12	12	12	12	12
Intensidades de empleo	A							
AC23A/B - 415 VAC		1000/1000	1250/1250	1600/1600	1800/1800	2000/2000	2500/2500	3200/3200
DC21A/B -500VDC (aparatos 3P - 2 polos en serie)		1000/1000	1250/1250	1600/1600	1800/1800	2000/2000	2500/2500	3200/3200
DC23A-500VDC (aparatos 4P - 2 polos en serie por fase)		1000/1000	1250/1250	1250/1250	1250/1250	1000/1000	1000/1000	1000/1000
Intensidad de cortocircuito prevista	(kA rms)	100	100	100	100	100	100	100
Calibre del fusible asociado	A	1000	1250	2x800	2x800	2x1000	2x1000	2x1250
Intensidad admisible 1s	Icw (kA)	35	35	50	50	50	50	50
Sección mínima cables Cu	mm^2	2x240	-	-	-	-	-	-
Sección mínima pletinas Cu	mm^2	2x50x5	2x60x5	3x100x5	3x100x5	3x100x5	4x100x5	4x100x5
Sección máxima cables Cu	mm^2	4x185	4x185	6x185	6x185	-	-	-
Ancho máximo pletina Cu	mm^2	63	100	100	100	100	100	100
Par de apriete	Nm	40/45	40/45	40/45	40/45	40/45	40/-	40/-

CAJAS DE PROTECCIÓN

Caja con interruptor-seccionador serie 55AC con conexiones superior/inferior

Las cajas de protección equipadas con interruptores aseguran el corte de emergencia, el seccionamiento de seguridad y las operaciones de mantenimiento.

Características de los aparatos de corte en carga
- Gama de intensidades de 125 a 1600 A
- Interruptores-seccionadores de 4 polos
- Aparato con accionamiento frontal exterior
- Corte plenamente aparente
- Mando bloqueable por tres candados

Características de las cajas
- Caja de poliéster de doble aislamiento
- Alta resistencia a las corrientes de fuga
- Excelente resistencia a los agentes químicos
- Autoextinguibilidad 960 ºC
- IP559

Caja de doble aislamiento

		3 polos		4 polos	
Tamaño	Intensidad	referencia	precio	referencia	precio
B3	125 A	CP003012	329,98	CP004012	357,30
	160 A	CP003016	396,86	CP004016	416,26
B4	200 A	CP003020	483,53	CP004020	522,36
	250 A	CP003025	559,35	CP004025	616,29
B5	400 A	CP003040	756,52	CP004040	808,28
	630 A	CP003063	1.018,23	CP004063	1.107,51
B6	800 A	CP003080	consultar	CP004080	1.707,50
	1000 A	CP003100	consultar	CP004100	2.560,03
B7	1250 A	CP003120	consultar	CP004120	2.685,24
	1600 A	CP003160	consultar	CP004160	2.938,08

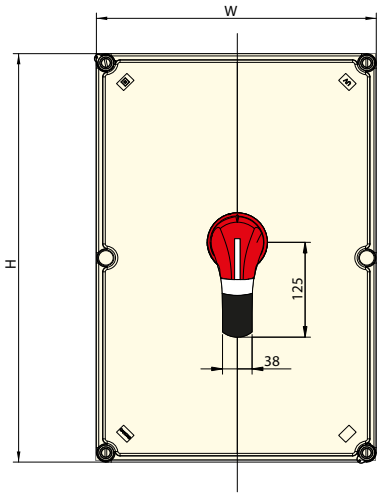

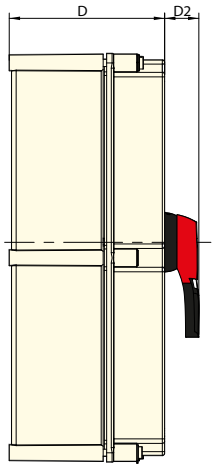

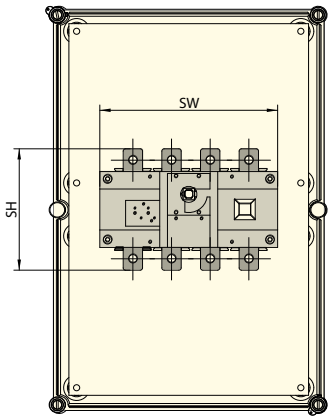

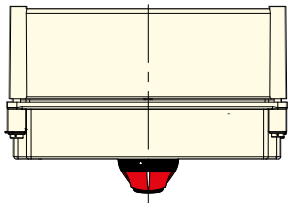

	W	H	D	D2	SW		SH
					3P	4P	
125A...200A	360	270	171	45	140	170	135
250A	360	540	202	45	180	230	160
400A	360	540	202	45	180	230	235
630A	405	630	202	45	230	290	260

INTERRUPTORES SECCIONADORES 55HAC HASTA 1000 VAC

Funciones

Los interruptores-seccionadores de la serie 55HAC aseguran el corte o cierre en carga y el seccionamiento de seguridad de todos los circuitos eléctricos con tensiones de empleo de hasta 1000VAC.

Los interruptores-seccionadores ofrece un corte plenamente aparente doble a través de una ventan de indicación de posición, situada directamente en el porducto y al lado del mando de accionamiento. Los interruptores están preparados para trabajar en condiciones de carga normales y anormales.

Conforme a las normas

- IEC 60947-3

Características generales

- Dos tamaños diferentes en verisiones de 3 y 4 polos
- Indicación de apertura positiva
- Alta resistencia térmica y dinámica
- Categorías de empleo (AC-22B a 1000 VAC)

Encontramos en el mercado inversores de última generación que están diseñados para trabajar en redes de 800VAC. Se trata de inversores de elevadas potencias destinados a grandes instalaciones de generación tipicamente situadas lejos de los puntos de consumo. Con el uso de estos inversores se incrementa la eficiencia de la instalación al reducir los costes de inversión por capacidad de generación instalada.

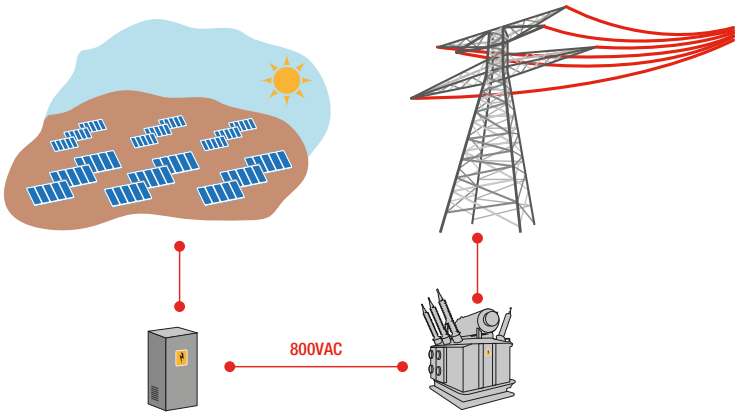

Especificaciones técnicas

		Tamaño B4	Tamaño B5
		200 A	400 A
Intensidad térmica	Ith A	200	400
Tensión de aislamiento	Ui (V)	800	1000
Tensión de impulso	Uimp (kV)	8	12
Intensidades de empleo	A		
AC22B - 1000 VAC		200	400
Intensidad admisible 1s	Icw (kA)	9	13
Sección mínima cables Cu	mm^2	70	185
Ancho máximo pletina Cu	mm^2	32	40
Par de apriete	Nm	20/-	20/-

La gama de interruptores-seccionadores de alto rendimiento 55HAC utiliza los materiales de más altas prestaciones para garantizar la seguridad del aparato incluso en las condiciones más exigentes.

Aparatos para accionamiento frontal (no incluye mando)

	Tamaño	Intensidad	3 polos referencia	3 polos precio	4 polos referencia	4 polos precio
	B4	200 A	55HAC3020	consultar	55HAC4020	consultar
	B5	400 A	55HAC3040	consultar	55HAC4040	consultar

Accesorios

J1 S2

descripción	talla	tipo	referencia	precio
• Mando accionamiento directo	B4-B5	J1	**S11J1**	**13,47**
• Mando accionamiento exterior • Incorpora enclavamiento	B4-B5	S2	**S13S2**	**35,72**

Ejes prolongados

descripción	mando	talla	longitud	referencia	precio
• Punta de enclavamiento en material Zamac • Ejes tratados químicamente contra la corrosión	S2	B4-B5	200 mm	**S081020**	**11,01**
			320 mm	**S081032**	**17,09**
			500 mm	**S081050**	**19,56**

Pantallas de protección

descripción	talla	polos	instalación	referencia	precio
• Fácilmente instalables • Material plástico transparente que permite la revisión de las conexiones • Instalación superior o inferior	B4	3P	superior o inferior	**S063B4**	**12,96**
		4P	superior o inferior	**S064B4**	**15,30**
	B5	3P	superior o inferior	**S063B5**	**18,90**
		4P	superior o inferior	**S064B5**	**27,19**

INTERRUPTORES-SECCIONADORES CON FUSIBLES

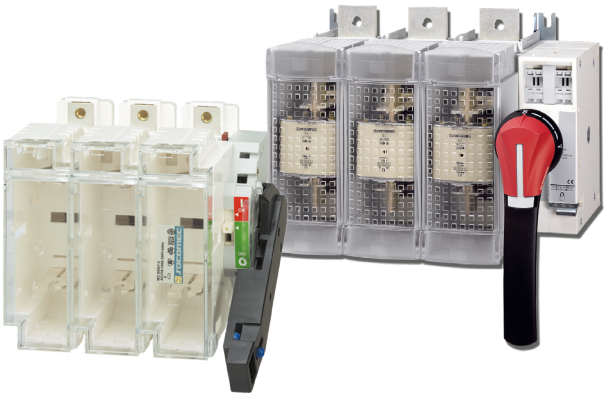

Posibilidades de gama:

- Bipolar, tripolar y tetrapolar
- 50-400A mando directo lateral derecho
- 50-400A mando exterior frontal o lateral derecho
- 630-1520A mando exterior frontal o lateral derecho

Funciones

Los interruptores-seccionadores con fusibles aseguran el corte o cierre en carga, el seccionamiento de seguridad y la protección frente a las sobreintensidades en los circuitos eléctricos de baja tensión. Se presentan en formato multipolar y con mando de operación manual

Características generales

- Corte plenamente aparente
- Doble corte por fase (arriba y abajo del fusible)
- Protección frente a las sobreintensidades con fusibles (gG, aM) con alto poder de corte (100 kA ef.)
- Protección IP2 con cubrebornes
- Dimensiones reducidas
- Posición TEST que permite comprobar los circuitos de mando sin conectar el circuito de potencia con el uso de los contactos auxiliares de tipo U. En posición TEST se puede abrir la puerta del armario

CONMUTADORES LD

«La mejor opción de conmutación en línea con los puentes integrados»

Los conmutadores LD son conmutadores-seccionadores en carga con accionamiento frontal por mando manual. Estos conmutadores aseguran la conmutación o la inversión de red en carga de dos circuitos de potencia y aportan un seccionamiento seguro.

La flexibilidad de la tecnología de levas permite configuraciones especiales como solapamiento de contactos, modelos by-pass,..

Estos conmutadores destacan por:

- Montaje fácil y rápido sobre carril DIN
- Tamaño compacto
- Puentes integrados y protegidos
- Conexiones bornes de jaula IP20
- Contactos auxiliares solidarios al eje
- Accesorios para accionamiento exterior

Conforme a las normas

- IEC 60947-1
- IEC 60947-3

Diagrama de montaje

* Mando corto 63A. Mando pistola 100-125A

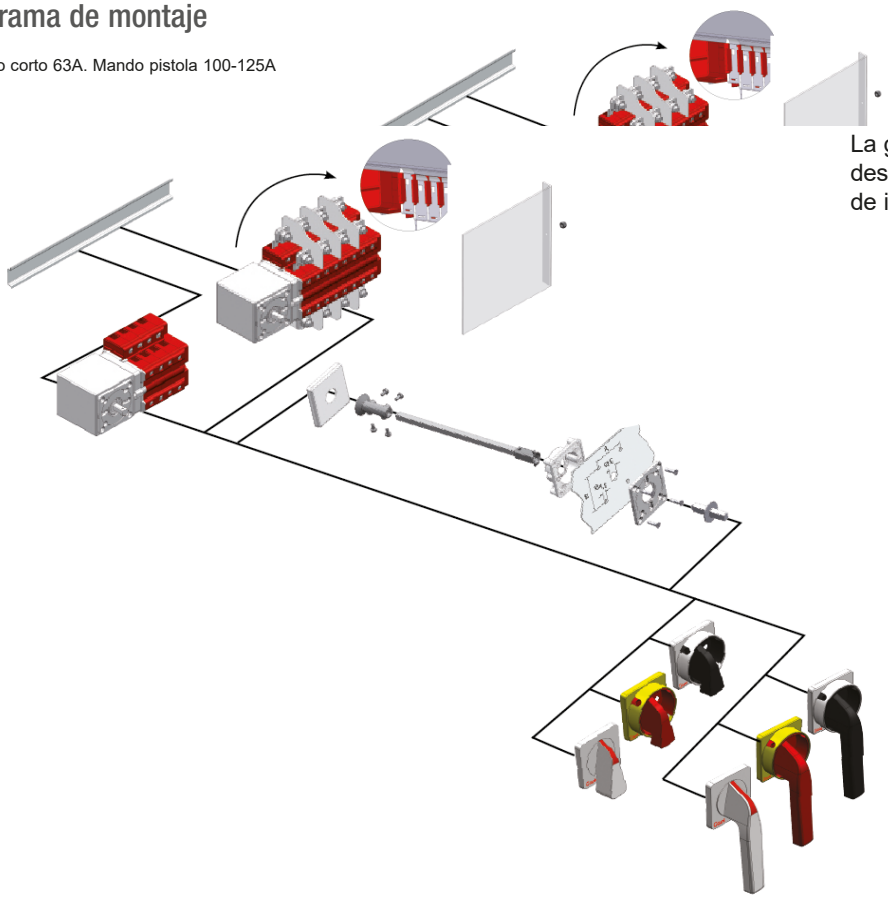

La gama con conmutadores LD destaca por su gran versatilidad de instalación.

DESCARGAR CATÁLOGO

CONMUTADORES MANUALES LD

Conmutadores 1-0-2

polos	esquema	intensidad	conmutador		conmutador + CA	
			referencia	precio	referencia	precio
3P	562	63 A	LD5626100	258,89	LDA626100	296,05
		100 A	LD5627100	430,57	LDA627100	467,71
		125 A	LD5629100	530,58	LDA629100	567,74
		160 A	LD562A100	618,17	LDA62A100	655,34
		200 A	LD562B100	704,99	LDA62B100	742,17
		250 A	LD562C100	803,30	LDA62C100	840,46
4P	563	63 A	LD5636100	313,61	LDA636100	350,79
		100 A	LD5637100	517,52	LDA637100	554,70
		125 A	LD5639100	655,45	LDA639100	692,60
		160 A	LD563A100	781,00	LDA63A100	818,18
		200 A	LD563B100	906,55	LDA63B100	943,74
		250 A	LD563C100	1.015,34	LDA63C100	1.052,53

Esquema 56x Conmutadores 1-0-2

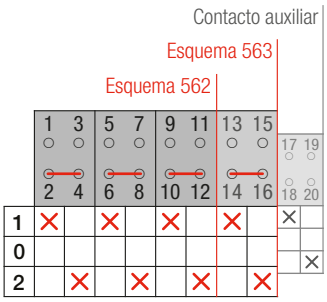

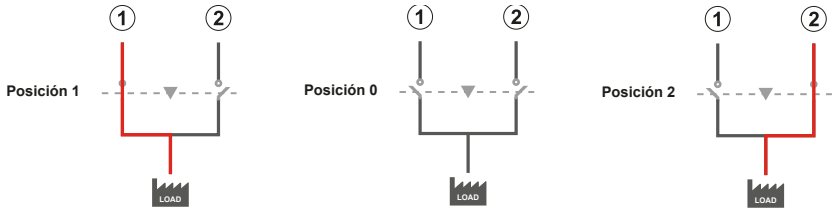

Conmutadores con solapamiento I - I+II - II

polos	esquema	intensidad	conmutador		conmutador + CA	
			referencia	precio	referencia	precio
3P	542	63 A	LD5426100	289,92	LDA426100	327,08
		100 A	LD5427100	482,22	LDA427100	519,39
		125 A	LD5429100	580,65	LDA429100	617,79
		160 A	LD542A100	683,37	LDA42A100	720,53
		200 A	LD542B100	789,57	LDA42B100	826,73
		250 A	LD542C100	899,68	LDA42C100	936,87
4P	543	63 A	LD5436100	consultar	LDA436100	388,41
		100 A	LD5437100	579,59	LDA437100	616,78
		125 A	LD5439100	734,09	LDA439100	771,26
		160 A	LD543A100	874,71	LDA43A100	911,86
		200 A	LD543B100	1.015,30	LDA43B100	1.052,50
		250 A	LD543C100	1.137,21	LDA43C100	1.174,37

Esquema 54x Conmutadores con solapamiento I - I+II - I

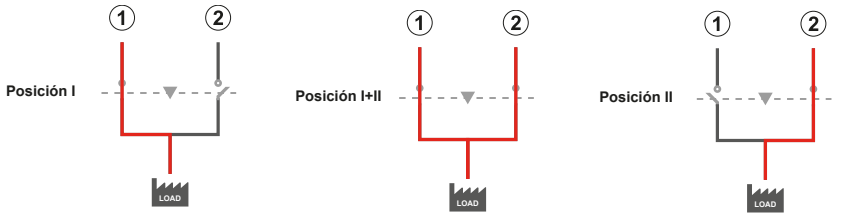

98x / 99x Conmutadores con by-pass

Los sistemas de alimentación ininterrumpida se han convertido en un requisito generalizado en el diseño de instalaciones para la industria y el sector servicios. El mantenimiento de estas instalaciones resulta un auténtico problema puesto que deben operar 24/7 y no pueden soportar los costes asociados a un no servicio, con la serie LD Gave ofrece una solución óptima con los conmutadores by-pass que permiten aislar el SAI mientras ofrecen continuidad de servicio. Los conmutadores LD bypass se caracterizan por su tamaño extremadamente compacto y su gran facilidad y rapidez de cableado puesto que todos los puentes de unión vienen integrados de origen. Disponemos de modelos con posición 0 de desconexión (ref. 98x) y modelos con solapamiento de contactos (ref. 99x) .

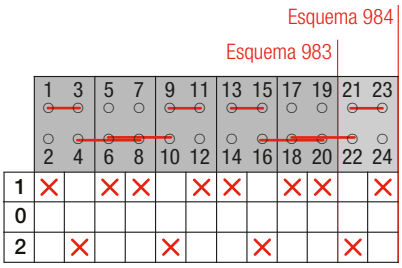

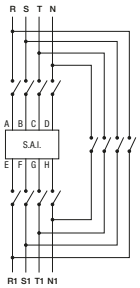

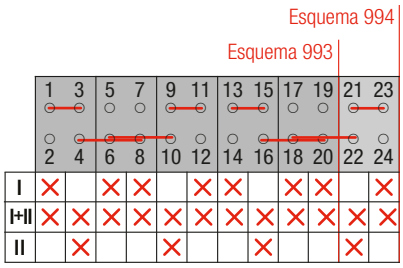

Conmutadores by-pass 1-0-2

polos	esquema	intensidad	conmutador referencia	conmutador precio	conmutador + CA referencia	conmutador + CA precio
3P + 6P	983	63A	LD9836100	380,70	LDA836100	417,17
		100A	LD9837100	633,17	LDA837100	669,64
		125A	LD9839100	780,26	LDA839100	816,71
		160A	LD983A100	897,24	LDA83A100	933,70
		200A	LD983B100	1.036,74	LDA83B100	1.073,19
		250A	LD983C100	1.181,30	LDA83C100	1.217,75
4P + 8P	984	63A	LD9846100	461,20	LDA846100	497,65
		100A	LD9847100	761,04	LDA847100	797,49
		125A	LD9849100	963,88	LDA849100	1.000,32
		160A	LD984A100	1.148,51	LDA84A100	1.184,97
		200A	LD984B100	1.333,15	LDA84B100	1.369,59
		250A	LD984C100	1.493,16	LDA84C100	1.529,60

Conmutadores by-pass I - I+II - II ¡NUEVO!

polos	esquema	intensidad	conmutador referencia	conmutador precio	conmutador + CA referencia	conmutador + CA precio
3P + 6P	993	63A	LD9936100	380,70	LDA936100	417,17
		100A	LD9937100	633,17	LDA937100	669,64
		125A	LD9939100	780,26	LDA939100	816,71
		160A	LD993A100	897,24	LDA93A100	933,7
		200A	LD993B100	1.036,74	LDA93B100	1.073,19
		250A	LD993C100	1.181,30	LDA93C100	1.217,75
4P + 8P	994	63A	LD9946100	461,20	LDA946100	497,65
		100A	LD9947100	761,04	LDA947100	797,49
		125A	LD9949100	963,88	LDA949100	1.000,32
		160A	LD994A100	1.148,51	LDA94A100	1.184,97
		200A	LD994B100	1.333,15	LDA94B100	1.369,59
		250A	LD994C100	1.493,16	LDA94C100	1.529,60

Accesorios

Kits de embrague con eje de 200mm

descripción	referencia	precio
Sin enclavamiento	LK0800006	14,47
Con enclavamiento	LK1720006	42,54

DIMENSIONES

Contactos auxiliares

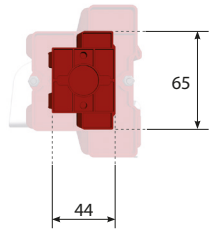

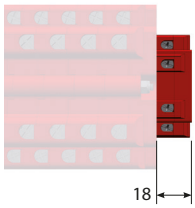

63A

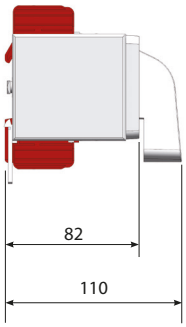

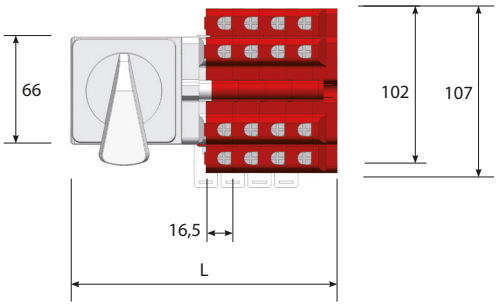

100A-125A

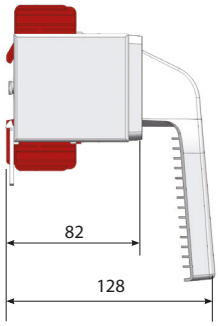

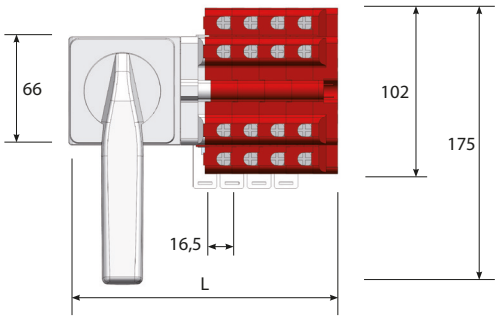

160A-200A-250A

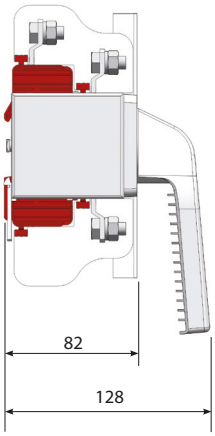

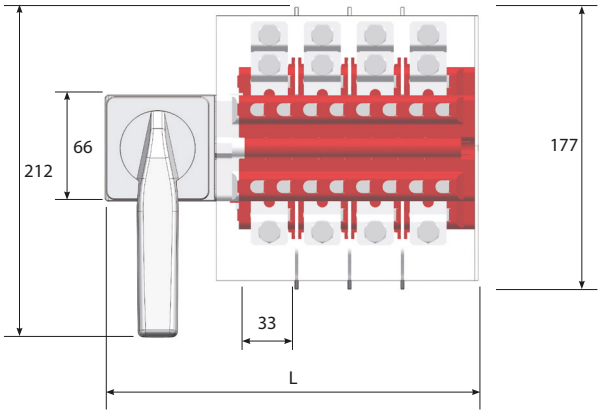

Reversible

El aparato permite la posibilidad de girarlo 180º para facilitar la instalación, en función de la entrada de cables.

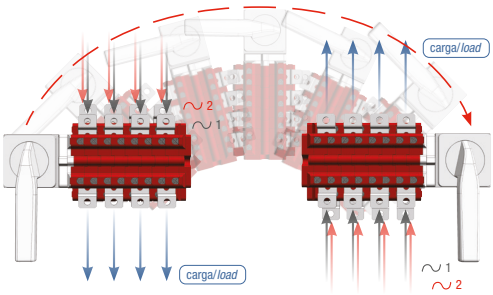

Esquema	Valor de L		
	63	100-125A	160-250A
542	149,5	149,5	199
543	166	166	232
562	149,5	149,5	199
563	166	166	232
983/993	182,5	182,5	265
984/994	199	199	298

CONMUTADORES MODULARES 56VM DE 63 A 125 A

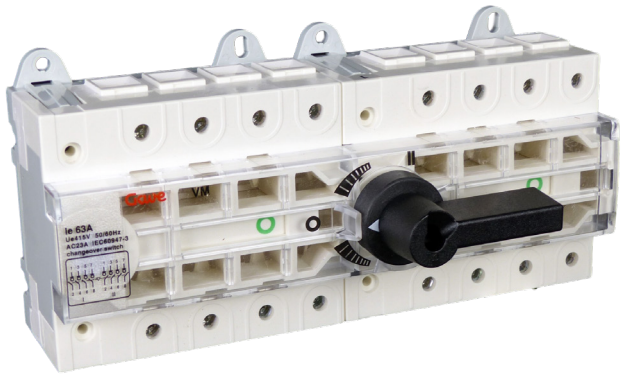

Funciones

Los conmutadores modulares 56VM son conmutadores tripolares o tetrapolares con mando manual.
Aseguran la conmutación o la inversión de red en carga de dos circuitos de potencia de baja tensión mediante seccionamiento de seguridad.

Conforme a las normas

- IEC 60947-3
- NF EN 60947-3
- VDE 0660-107
- BS EN 60947-3

Características generales

- Seccionamiento con corte plenamente aparente
- Doble corte visible
- Fijación sobre carril, placa de fondo o en cuadro modular con apertura frontal de 45 mm
- Aparato y accesorios IP20

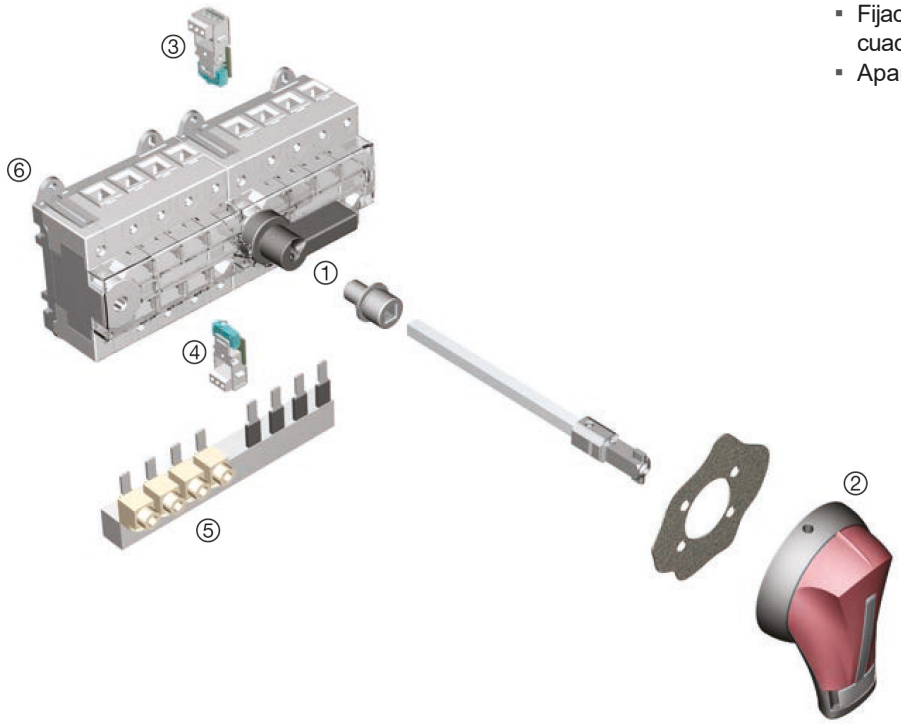

1. Mando frontal directo
2. Mando frontal exterior
3 y 4. Bloques de contactos auxiliares AC de precorte y señalización
5. Pletinas de puenteado
6. Fijación sobre placa de fondo o carril DIN

SISTEMA DE REFERENCIAS

Conmutador modular

56VM **4** **XXX**

Intensidad

006	63 A
008	80 A
010	100 A
012	125 A

Número de polos

3	Tres polos
4	Cuatro polos

Aparatos para accionamiento frontal (no incluye mando)

posiciones	intensidad	3 polos referencia	3 polos precio	4 polos referencia	4 polos precio
I - 0 - II	63 A	56VM3006	218,69	56VM4006	248,47
I - 0 - II	80 A	56VM3008	223,88	56VM4008	252,34
I - 0 - II	100 A	56VM3010	289,87	56VM4010	315,76
I - 0 - II	125 A	56VM3012	337,75	56VM4012	366,22

Para modelos con solapamiento de contactos consultar

Puentes de unión IP20

	intensidad	referencia	precio	referencia	precio
	63 a 125 A	S043VM	172,12	S044VM	187,64

ACCESORIOS 56VM

Mandos para accionamiento directo

	intensidad	color	carátula	referencia	precio
	63 a 125 A	negro	I - 0 - II	S11VM	21,89

Mandos para accionamiento exterior (embrague con enclavamiento incluido IP55)

	intensidad	color	carátula	referencia	precio
	63 a 125 A	negro	I - 0 - II	S13S1	21,89

Ejes prolongados

	intensidad	longitud	carátula	referencia	precio
	63 a 125 A	200 mm	I - 0 - II	S080820	27,72
	63 a 125 A	320 mm	I - 0 - II	S080832	35,85

Contactos auxiliares de precorte y señalización

intensidad	carátula	referencia	precio
63 a 125 A de 1NA + 1NC	I - 0 - II	44390001	82,98

DIMENSIONES

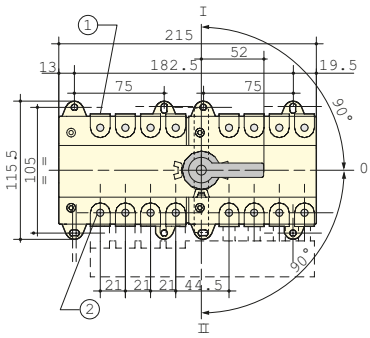

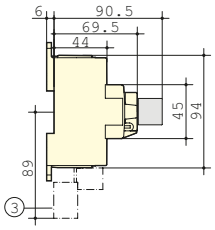

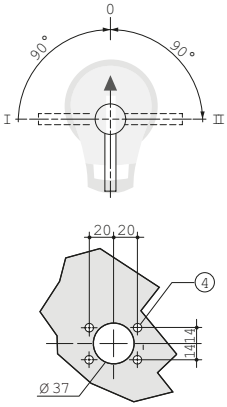

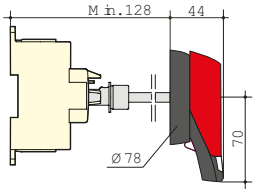

CONMUTADORES AC DE 125 A 3200A

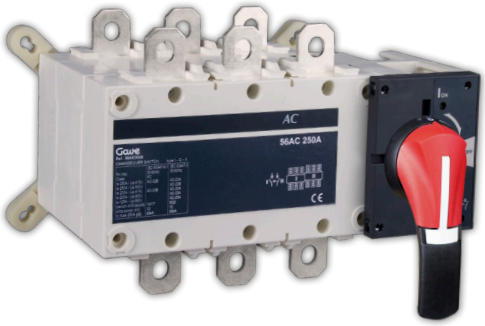

Funciones

Los conmutadores-seccionadores de la serie 56AC son conmutadores multipolares con mando manual. Aseguran la conmutación o la inversión de red en carga de dos circuitos de potencia de baja tensión mediante seccionamiento de seguridad.

Conforme a las normas

- IEC 60947-3
- NF EN 60947-3
- VDE 0660-107
- BS EN 60947-3

Características generales

- 3 posiciones estables (I, 0, II) o bajo demanda con solapamiento de contactos (I, I+II, II)
- Conmutación en carga (AC-22 y AC-23)
- Seccionamiento con corte plenamente aparente
- Aparato y accesorios IP20

Diagrama de montaje

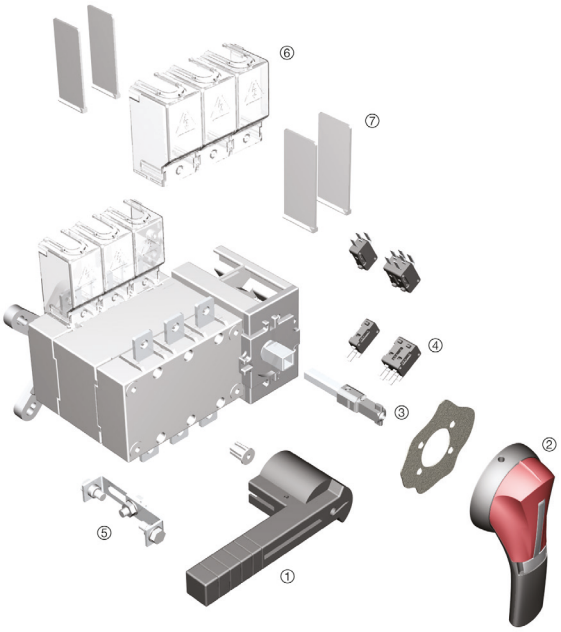

1. Mando frontal directo
2. Mando frontal exterior
3. Eje prolongado
4. Contactos auxiliares IP2
5. Pletina de puenteado
6. Cubrebornes de protección de las pletinas IP2
7. Separadores de fases

SISTEMA DE REFERENCIAS

Conmutador AC

56AC **4** **XXX**

Número de polos

3 Tres polos
4 Cuatro polos

Intensidad

016	160 A	120	1250 A
020	200 A	160	1600 A
025	250 A	200	2000 A
040	400 A	250	2500 A
063	360 A	320	3200 A
080	800 A		
100	1000 A		

Conmutadores en carga (no incluye mando)		3 Polos		4 Polos	
intensidad	tamaño	referencia	precio	referencia	precio
160 A	B3	**56AC3016**	**464,56**	**56AC4016**	**512,43**
200 A	B3	**56AC3020**	**650,88**	**56AC4020**	**706,53**
250 A	B4	**56AC3025**	**727,23**	**56AC4025**	**786,76**
400 A	B4	**56AC3040**	**927,80**	**56AC4040**	**1.036,50**
630 A	B5	**56AC3063**	**1.178,84**	**56AC4063**	**1.186,60**
800 A	B6	**56AC3080**	**1.691,30**	**56AC4080**	**2.035,19**
1000 A	B6	**56AC3100**	**2.351,78**	**56AC4100**	**2.804,04**
1250 A	B6	**56AC3120**	**2.679,67**	**56AC4120**	**3.182,83**
1600 A	B7	**56AC3160**	**3.493,76**	**56AC4160**	**4.292,75**
2000 A	B8	**56AC3200**	**5.223,67**	**56AC4200**	**6.327,19**
2500 A	B8	**56AC3250**	**5.915,62**	**56AC4250**	**6.734,23**
3200 A	B8	**56AC3320**	**7.204,58**	**56AC4320**	**9.054,34**

Para modelos con solapamiento de contactos consultar

ACCESORIOS

Clasificación	Nº de polos	Mando directo	Mando exterior	Eje prolongado	Pletinas de puenteado	Contacto auxiliar	Cubrebornes	Pantallas de protección
160 A / B3	3 P	Mando J2 **S11J2**	Mando S2 **S13S2C**	200 mm S08 **1020** 320 mm S08 **1032**	1P S041 0020	1° y 2° contacto NA/ NC	3P S07 3B3[1] 4P S07 4B3[1]	3P S06 3B3C 4P S06 4B3C
	4 P							
200 A / B3	3 P							
	4 P							
250 A / B4	3 P				1P S041 0025		3P S07 3B4[1] 4P S07 4B4[1]	3P S06 3B4C 4P S06 4B4C
	4 P							
400 A / B4	3 P				1P S041 0040			
	4 P							
630 A / B5	3 P				1P S041 0063		(3P) S07 3B5[1] (4P) S07 4B5[1]	S06 3B5C S06 4B5C
	4 P							
800 A / B6	3 P	Mando J3 **S11J3**	Mando S4 **S13S4C**	200 mm S08 **1520** 320 mm S08 **1532**	1P S041 0080	4109 0021		3P S06 3B6C 4P S06 4B6C
	4 P							
1000 A / B6	3 P							
	4 P							
1250 A /B6	3 P				1P S041 0120			
	4 P							
1600 A / B7	3 P				1P S041 0160			S06 3B7C S06 4B7C
	4 P							
2000 A / B8	3 P	Mando S5 **S11S5**	S5 Tipo **S13S5C**	200 mm S08 **3020** 320 mm S08 **3032**	(ver pág. 118)	1° y 2° contacto NA/ NC incluido		incluidas
	4 P							
2500 A / B8	3 P							
	4 P							
3200 A / B8	3 P							
	4 P							

1. Para proteger parte anterior y posterior pedir 2u. Para proteger superior e inferior, anterior y posterior, pedir 4u.

ACCESORIOS CONMUTADORES AC

Mandos para accionamiento directo

intensidad	tamaño	tipo de mando	referencia	precio
125-630 A	B3...B5	J2	**S11J2**	**23,05**
800-1600 A	B6-B7	J3	**S11J3**	**78,06**
2000-3200 A	B8	S5	**S11S5**	**79,99**

Mandos para accionamiento exterior

intensidad	tamaño	tipo de mando	referencia	precio
125-630 A	B3...B5	S2	**S13S2C**	**51,25**
800-1600 A	B6-B7	S4	**S13S4C**	**141,05**
2000-3200 A	B8	S5	**S13S5C**	**consultar**

Ejes prolongados

intensidad	tamaño	longitud	referencia	precio
125-630 A	B3...B5	200 mm	**S081020**	**11,01**
125-630 A	B3...B5	320 mm	**S081032**	**17,09**
800-1600 A	B6-B7	200 mm	**S081520**	**25,12**
800-1600 A	B6-B7	320 mm	**S081532**	**62,01**
2000-3200 A	B8	200 mm	**S083020**	**47,16**
2000-3200 A	B8	320 mm	**S083032**	**59,14**

Pletinas de puenteado

intensidad	tamaño	polos	referencia	precio
125-200 A	B3	1P	**S0410020**	**29,01**
250 A	B4	1P	**S0410025**	**34,32**
400 A	B4	1P	**S0410040**	**50,23**
630 A	B5	1P	**S0410063**	**64,32**
800-1000 A	B6	1P	**S0410080**	**88,01**
1250 A	B6	1P	**S0410120**	**117,38**
1600 A	B7	1P	**S0410160**	**183,77**

Contactos auxiliares

intensidad	descripción	referencia	precio
125-1600 A	1º / 2º contacto NA/NC	**41090021**	**36,50**
2000-3200 A	1º contacto NA/NC	**de origen**	

Cubrebornes

posición	tamaño	referencia	precio	referencia	precio
Superior o inferior	B3	**S073B3**	**37,41**	**S074B3**	**47,37**
Superior o inferior	B4	**S073B4**	**45,30**	**S074B4**	**54,62**
Superior o inferior	B5	**S073B5**	**49,32**	**S074B5**	**59,55**

Pantallas de protección

posición	tamaño	referencia	precio	referencia	precio
Superior o inferior	B3	S063B3C	40,77	S064B3C	43,77
Superior o inferior	B4	S063B4C	46,99	S064B4C	50,09
Superior o inferior	B5	S063B5C	69,64	S064B5C	84,52
Superior o inferior	B6	S063B6C	84,52	S064B6C	87,75
Superior o inferior	B7	S063B7C	100,30	S064B7C	106,52
Superior o inferior	B8	de origen		de origen	

Para separadores de fases ir a página 64

DIMENSIONES

Conmutadores 56AC de 160 a 1600A

1. Cubrebornes
2. Mando para accionamiento directo:
   125-200A L1=140 mm
   250-630A L1=210 mm

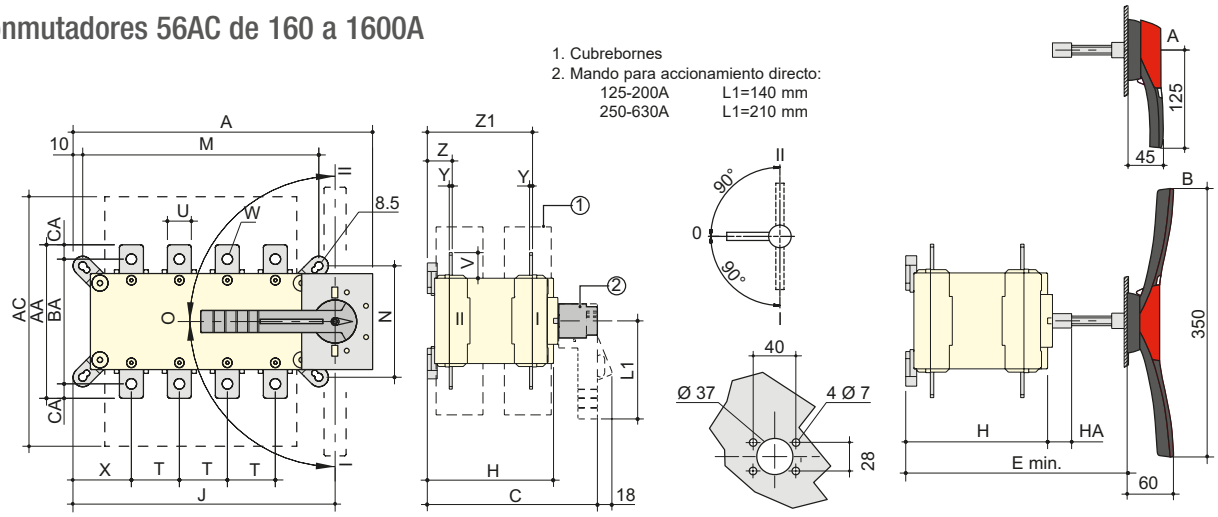

Calibre (A)	Tamaño	Exteriores A 3p.	Exteriores A 4p.	Exteriores C	Exteriores E min	Cubrebornes AC	Caja H	Caja HA	Caja J 3p.	Caja J 4p.	Fijaciones M 3p.	Fijaciones M 4p.	Fijaciones N	Conexión T	Conexión U	Conexión V	Conexión W	Conexión X 3p.	Conexión X 4p.	Conexión Y	Conexión Z	Conexión Z1	Conexión AA	Conexión BA	Conexión CA
125	B3	221	251	218	208 ... 436	235	148	25	182	212	156	186	101	36	20	25	8,5	56	50	3,5	28	124	135	115	10
160	B3	221	251	218	208 ... 436	235	148	25	182	212	156	186	101	36	20	25	8,5	56	50	3,5	28	124	135	115	10
200	B3	221	251	218	208 ... 436	235	148	25	182	212	156	186	101	36	20	25	8,5	56	50	3,5	28	124	135	115	10
250	B4	262	312	218	208 ... 436	280	148	25	223	273	196	246	116	50	25	30	11	61	61	3,5	30	124	160	130	15
400	B4	262	312	218	208 ... 436	280	148	25	223	273	196	246	116	50	35	35	11	61	61	3,5	30	124	170	140	15
500	B5	319	379	295	285 ... 513	401	225	25	272	332	246	306	176	65	32	37	13	70,5	65,5	5	43	180	235	205	15
630	B5	319	379	295	285 ... 513	400	225	25	272	332	246	306	176	65	45	50	13	70,5	65,5	5	43	180	260	220	20
800 1000	B6	386	466	375	425 ... 577	459	298	29	306,5	386,5	336	336	250	80	50	60,5	15	48	48	7	66,5	253,5	321		26,5
1250	B6	386	466	375	425 ... 577	459	298	29	306,5	386,5	336	336	250	80	60	65	16x11	48	48	7	66,5	255,5	330		29,5
1600	B7	478	598	375	425 ... 577	461	298	29	388,5	518,5	347	467	250	120	90	43,5	12,5x5	54	54	8	66,5	255,5	288		15

Conmutadores 56AC de 2000 a 3200A / B8

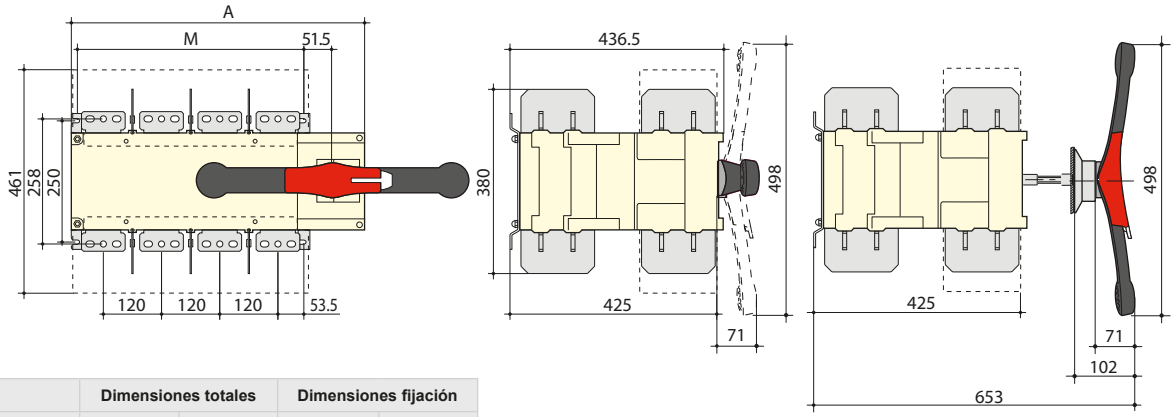

	Dimensiones totales		Dimensiones fijación	
	A	A	M	M
Tamaño	**3P**	**4P**	**3P**	**4P**
2000...3200/B8	478	598	347	467